Day thiet ke rap so do vi tinh

TRƯỜNG ĐẠI HỌC SƯ PHẠM KỸ THUẬT TP . HỒ CHÍ MINH
KHOA CÔNG NGHỆ MAY & THỜI TRANG
BỘ MÔN CÔNG NGHỆ MAY

GIÁO TRÌNH

THIẾT KẾ TRANG PHỤC IV

thietkerap.com.vn 028 6676 2050

Biên soạn : KS. HUỲNH THỊ KIM PHIẾN

Tp. Hồ Chí Minh, Tháng 03/2008

Day thiet ke rap so do vi tinh

MỤC LỤC

Trang

Phần thứ nhất GIỚI THIỆU MÔN HỌC **2**

I. Tầm quan trọng và đặc điểm môn học 2
II. Mục tiêu của môn học 2
III. Nguyên phụ liệu 3
IV. Một số dụng cụ thường dùng để thiết kế 3
V. Phương pháp đo 3

Phần thứ hai PHƯƠNG PHÁP THIẾT KẾ **7**

Chương I – Việt phục
A. Các kiểu quần
1.1 Quần bà ba 7
1.2 Quần ống xéo có dây kéo 11
1.3 Quần ống thẳng có dây kéo 13
B. Áo bà ba
2.1 Áo bà ba tay thường 16
2.2 Áo bà ba tay Raglan 21
C. Áo dài
3.1 Áo dài tay thường 29
3.2 Áo dài tay Raglan 35
3.3 Áo dài biến kiểu 41
3.4 Áo khoác 46
Chương II – Hoa phục
4.1 Áo nút thắt cài một bên 49
4.2 Áo dài Thượng Hải 54
Chương III – Nhật phục
Áo Kimono 59

Câu hỏi gợi ý **63**

Tài liệu tham khảo **64**

Bản quyền © Truong DH Su pham Ky thuat TP. HCM
thietkerap.com.vn 028 6676 2050

Thu vien DH SPKT TP. HCM - http://www.thuvienspkt.edu.vn

Day thiet ke rap so do vi tinh
Truong DH SPKT TP. HCM http://www.hcmute.edu.vn

PHẦN THỨ NHẤT: GIỚI THIỆU MÔN HỌC

----📖----

I.TẦM QUAN TRỌNG VÀ ĐẶC ĐIỂM MÔN HỌC

Cùng với sự phát triển của xã hội loài người, nhu cầu ăn mặc ngày càng được nâng lên. Bắt đầu từ thời kỳ con người biết tụ tập thành từng bầy, nhóm, biết lấy lá cây để che, biết dùng lửa để nấu ăn… con người dần dần khám phá ra các sự vật, hiện tượng chung quanh để rồi sáng tạo, phát minh những thứ mà mà mình muốn. Riêng trong lĩnh vực may mặc và thời trang đã có những bước tiến dài về nguyên vật liệu và mẫu thiết kế . Nguyên vật liệu càng đa dạng thì mẫu y phục càng phong phú.

Nhận rõ tầm quan trọng của ngành may và thiết kế thời trang, khoa Công nghệ may và Thời trang trường Đại học sư phạm kỹ thuật thành phố Hồ Chí Minh đã đưa y phục truyền thống vào chương trình giảng dạy chuyên ngành may với tên gọi môn học là Thiết kế trang phục IV.

Qua môn học này, người học được trang bị những kiến thức căn bản về lãnh vực thiết kế y phục truyền thống của người Việt Nam và một số nước khác trong khu vực như Trung Quốc và Nhật Bản. Mục đích làm phong phú thêm các kiểu thiết kế về y phục. Mặt khác, khi học y phục truyền thống người học lại hiểu thêm về văn hóa nơi đã phát sinh ra nó. Y phục truyền thống của mỗi dân tộc là một hình ảnh riêng biệt tiêu biểu cho quốc gia đó : áo dài thể hiện hình ảnh của người Việt Nam , áo Kimono là hình ảnh của người Nhật Bản và cũng như thế áo dài Thượng Hải không thể lẫn lộn với bất kỳ dân tộc nào vì nó là một trong những y phục truyền thống của người Trung Quốc. Y phục truyền thống sẽ góp phần giữ gìn và phát huy bản sắc văn hóa của từng dân tộc.

Bản quyền © Trường ĐH Sư phạm Kỹ thuật TP. HCM
thietkerap.com.vn 028 6676 2050

Giáo trình này được sử dụng để giảng dạy cho sinh viên khoa Công nghệ may và Thời trang . Thiết kế trang phục IV được học sau môn Thiết kế trang phục I, II, III. Nội dung môn học bao gồm các kiểu quần áo có tính chất truyền thống, được sử dụng trong sinh hoạt hàng ngày đến các kiểu cầu kỳ trong các buổi tiếp tân. Từ đó, sinh viên có thể đo, thiết kế, cắt những mẫu y phục đã học và phát triển được những mẫu mới, rèn luyện đức tính tỉ mỉ, cẩn thận, chính xác và tác phong công nghiệp của người hành nghề may.

II. MỤC TIÊU CỦA MÔN HỌC

Sau khi học xong môn học này, học sinh có khả năng :

- Mô tả các kiểu quần thường, áo Bà ba, áo dài, áo Thượng Hải, áo Kimono.
- Trình bày được phương pháp đo của các kiểu áo và quần.
- Trình bày được phương pháp tính vải.
- Xây dựng các công thức thiết kế theo ni mẫu.
- Thiết kế rập quần thường , rập áo.
- Kiểm tra thông số kích thước trên rập.
- So sánh điểm giống và khác nhau của các kiểu áo và quần.

Thu vien DH SPKT TP. HCM - http://www.thuvienspkt.edu.vn

Day thiet ke rap sơ đo vi tính
Truong DH SPKT TP. HCM http://www.hcmute.edu.vn

III. NGUYÊN PHỤ LIỆU

Nguyên liệu sử dụng cho môn Thiết kế trang phục IV gồm nhiều loại khác nhau có tính chất mềm mại như tơ tằm, lụa Viscose, Acetate, Polyester… thường dùng cho áo dài, áo Bà ba, quần thường, áo nút thắt, áo Thượng Hải, đặc biệt Kimono thường may trên vải tơ tằm dệt theo kiểu Jacquard hoặc in hoa.

Phụ liệu thường đuợc sử dụng có thể là keo hoặc lưới dùng để lót cổ, dây kéo, nút bấm, móc áo, móc quần, dây thun, chỉ may.

IV. MỘT SỐ DỤNG CỤ THƯỜNG DÙNG ĐỂ THIẾT KẾ

(Đã được giới thiệu ở môn Thiết kế trang phục II)

- Thước vuông góc dùng để vẽ các góc vuông.
- Thước thẳng dùng để đo trên vải hoặc giấy.
- Thước dây dùng để đo trên cơ thể người.
- Kim gút dùng để ghim định hình vải.
- Phấn vẽ dùng để vẽ trên vải.
- Dùi đục dấu dùng để mồi dấu trên vải hoặc trên giấy.
- Cây lăn dấu để lấy dấu phấn.

Bản quyền © Truong DH Su pham Ky thuat TP. HCM

V. PHƯƠNG PHÁP ĐO

(Xem hình 1 và hình 2)

Khi đo trên cơ thể người phải lưu ý đến hình dáng của cơ thể, tay cầm thước dây đo không quá chặt hoặc quá lỏng và phải ghi lại để khi thiết kế được chính xác.

thietkerap.com.vn 028 6676 2050

1. Phương pháp đo quần

- Dài quần : Đo từ ngang eo đến bàn chân (nếu mang guốc cao thì đo cao hơn mặt đất 3 cm) .
- Vòng mông : Đo vòng quanh chỗ nở nhất của mông .
- Vòng eo : Đo vòng quanh chỗ nhỏ nhất của eo trên rốn 3 cm.
- Rộng ống : Tùy ý.

2. Phương pháp đo áo

- *Phương pháp đo áo Bà ba*

- Dài áo : Đo từ chân cổ ngay đốt sống cổ thứ 7 qua phía sau đến giữa mông.
- Hạ eo sau : Từ chân cổ ngay đốt sống cổ thứ 7 qua phía sau đến ngang eo.
- Chéo ngực : Đo từ chỗ lõm cổ phía dưới cằm đến đầu ngực .
- Dang ngực : Đo từ đầu ngực trái sang đầu ngực phải.
- Vòng cổ : Đo vừa sát chân cổ.
- Vòng ngực : Đo vòng quanh chỗ to nhất của ngực.
- Vòng eo : Đo vòng quanh chỗ nhỏ nhất của eo trên rốn 3 cm.
- Vòng mông : Đo vòng quanh chỗ to nhất của mông .
- Dài tay : Đo đốt cổ thứ 7 qua đầu vai đến mắt cá tay.
- Vòng nách : Đo vòng quanh nách qua đầu vai.
- Bắp tay : Đo vòng quanh bắp tay giữa cánh tay trên.

Thu vien DH SPKT TP. HCM - http://www.thuvienspkt.edu.vn

- Ngang cửa tay : Tùy ý.

- *Phương pháp đo áo dài, áo khoác*

- Dài áo : Đo từ chân cổ phía dưới tai ngay đường sống vai qua đầu ngực đến khỏi gối, nếu mặc dài thì đo cao hơn mặt đất 20 cm (kể cả guốc).
- Hạ eo trước : Đo từ điểm cổ nơi đo dài áo qua đầu ngực đến eo.
- Hạ eo sau : từ chân cổ ngay đốt cổ thứ 7 qua phía sau đến ngang eo.
- Chéo ngực : Đo từ chổ lõm cổ phía dưới cằm đến đầu ngực .
- Dang ngực : Đo từ đầu ngực trái sang đầu ngực phải.
- Vòng cổ : Đo vừa sát chân cổ + 1,5 cm cử động.
- Vòng ngực : Đo vòng quanh chỗ to nhất của ngực.
- Vòng eo : Đo vòng quanh chỗ nhỏ nhất của eo trên rốn 3 cm.
- Vòng mông : Đo vòng quanh chỗ to nhất của mông .
- Dài tay : Đo đốt cổ thứ 7 qua đầu vai đến mắt cá tay + 2 cm.
- Vòng nách : Đo vòng quanh nách qua đầu vai.
- Bắp tay : Đo vòng quanh bắp tay giữa cánh tay trên.
- Ngang cửa tay : tùy ý.

- *Phương pháp đo áo nút thắt:*
  Giống áo Bà ba chỉ khác một số điểm sau :
- Ngang vai : Đo từ đầu vai trái sang đầu vai phải.
- Dài tay : Đo từ đầu vai đến giữa bắp tay trên (tùy ý).

- *Phương pháp đo áo dài Thượng Hải*
  Giống áo dài chỉ khác ngang vai.

Ban quyen - Truong DH Su pham Ky thuat TP. HCM
thietkerap.com.vn 028 6676 2050

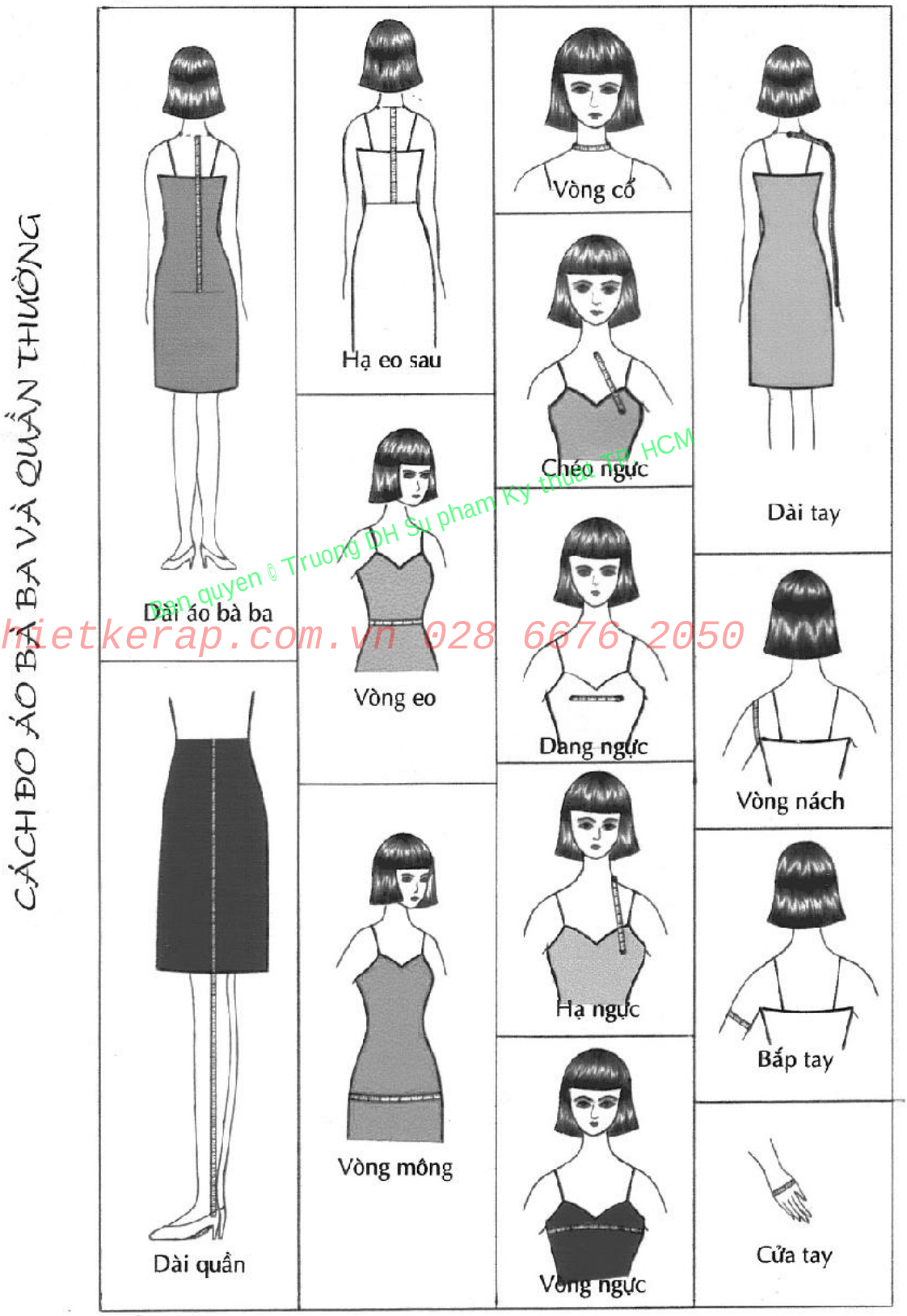

Ban quyen © Truong DH Su pham Ky thuat TP. HCM
thietkerap.com.vn 028 6676 2050

Hình 1 *Cách đo áo bà ba và quần thường*

Thu vien DH SPKT TP. HCM - http://www.thuvienspkt.edu.vn

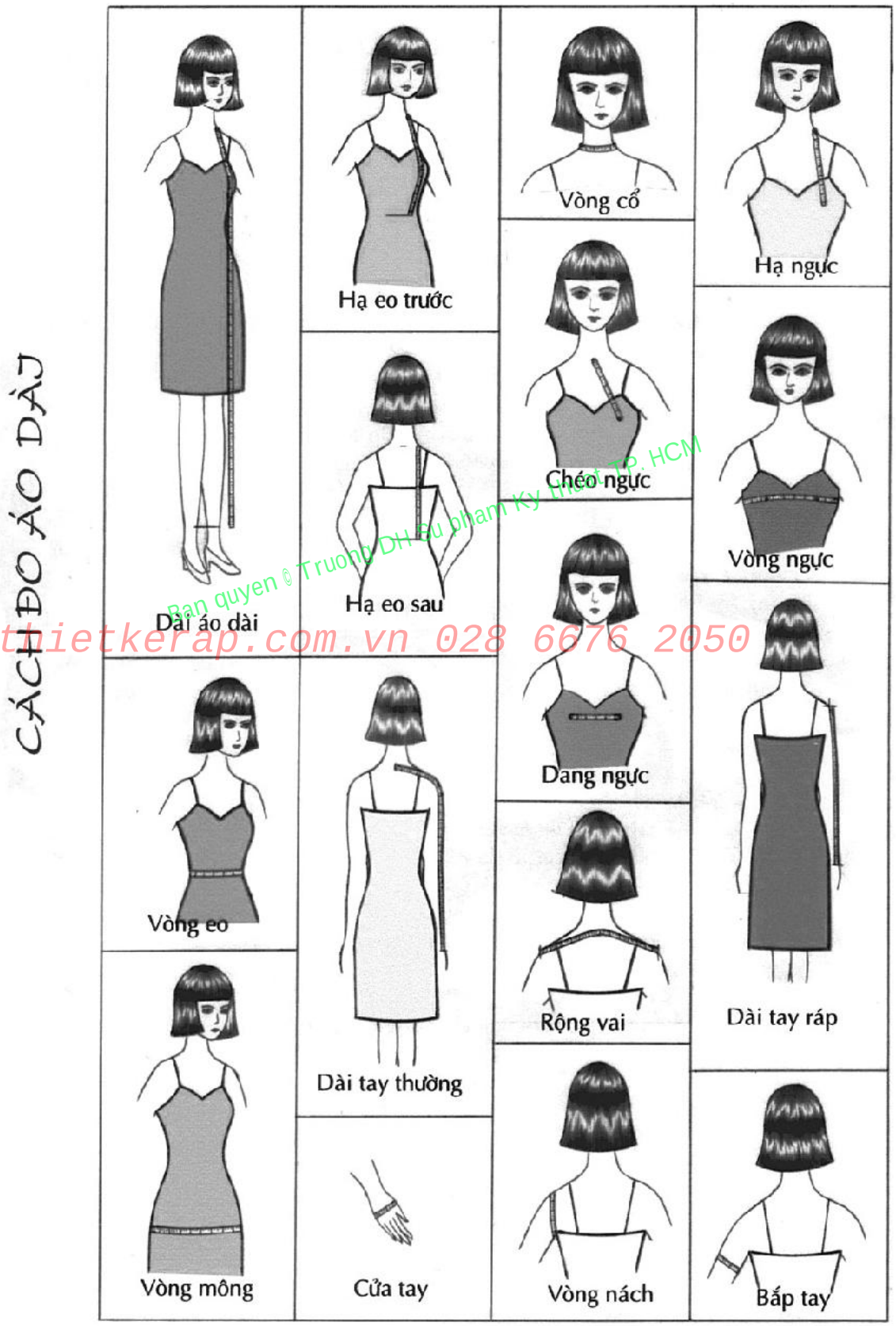

Ban quyen © Truong DH Su pham Ky thuat TP. HCM
thietkerap.com.vn 028 6676 2050

Hình 2 *Cách đo áo dài*

PHẦN THỨ HAI : PHƯƠNG PHÁP THIẾT KẾ

----✍---

CHƯƠNG I : VIỆT PHỤC

A.CÁC KIỂU QUẦN

1.QUẦN BÀ BA

Quần đáy giữa lưng thun được mặc với áo Bà ba, có thể may ống hẹp hay rộng tùy theo thời trang. Quần có bản lưng thun nhỏ, không có túi và không có đường nối bên hông. May bằng lụa hoặc các loại vải có độ dầy trung bình.

1.1.Quần lưng thun ống hẹp

Ban quyen © Truong DH Su pham Ky thuat TP. HCM
thietkerap.com.vn 028 6676 2050

Hình A.1.1 *Mô tả quần lưng thun ống hẹp*

a. Số đo mẫu

- Dài quần : *90 cm*
- Ngang ống : *22 cm*
- Vòng mông : *88 cm*
- Vòng eo : *60 cm* (đo để dễ cắt thun).

b. Phương pháp tính vải

- Khổ vải < 90 cm : 2 (dài quần + lưng + lai) + co rút = 200cm → 210 cm.
- Khổ vải 120 cm : 2 (dài quần + lưng + lai) + co rút – 30 cm = 170cm → 180 cm.
- Khổ vải 150 cm : 1 dài quần + lưng + lai + co rút = 100cm → 110 cm.

c. Phương pháp thiết kế (*Hình A.1.2)*

- Biên vải đo vào bằng ngang đáy + đường may, gấp vải bề trái ra ngòai.
- Lai quần nằm bên tay trái, lưng quần nằm bên tay phải người cắt.
- Dùng kim gút ghim giữ vải.

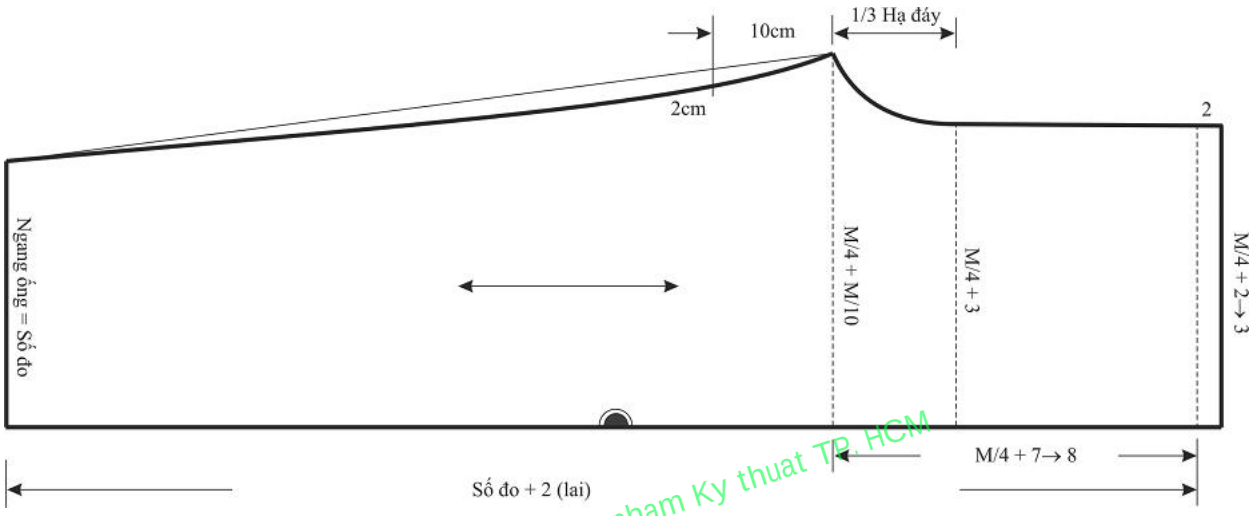

Hình A.1.2

Ban quyen © Truong DH Su pham Ky thuat TP. HCM
thietkerap.com.vn 028 6676 2050

- Dài quần = Số đo + 2 cm lai quần = 90+2 = 92 cm.
- Hạ đáy = Mông/4 + 7→ 8 cm = 29 cm.
- Ngang đáy = Mông/4 + Mông/10 = 22+8,8 ≈ 31 cm.
- Ngang mông = Mông/4 + 3 cm = 25 cm
- Lưng quần = 2 cm → 3 cm .
- Ngang lưng = Mông/4 + 2→3 cm = 24 cm.
- Ngang ống = 22 cm.

d. Cách gia đường may

- Lai quần, lưng quần : Cắt sát.
- Đường đáy, đường ống : Chừa 1,5 cm.

e. Các chi tiết cắt

- 2 ống quần
- 1 đoạn thun < 60 cm

f. Qui trình may

- Gấp lai
- Ráp ống
- Ráp đáy
- May lưng
- Luồn thun
- Ủi hoàn tất

1.2.Quần lưng thun ống rộng

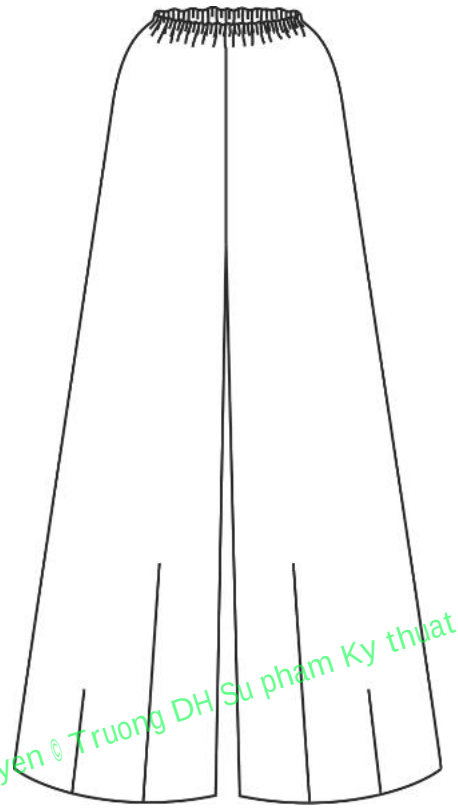

Ban quyen © Truong DH Su pham Ky thuat TP. HCM
thietkerap.com.vn 028 6676 2050

Hình A.1.3 *Mô tả quần lưng thun ống rộng*

a. Số đo mẫu

- Dài quần : *102 cm*
- Vòng eo : *60 cm*
- Vòng mông : *88 cm*
- Rộng ống : *36 cm*

b. Phương pháp tính vải

- Khổ 90 cm : 2(dài quần + lai + lưng + 5 cm xếp xéo) + 5 cm (độ co vải).
- Khổ 120 cm : 2(dài quần + lai + 5 cm xếp xéo) – 30 cm.
- Khổ 150 cm : 1(dài quần + lai + lưng) + 5 cm xếp xéo.

c. Phương pháp thiết kế

- Xếp vải (*Hình A.1.4*)

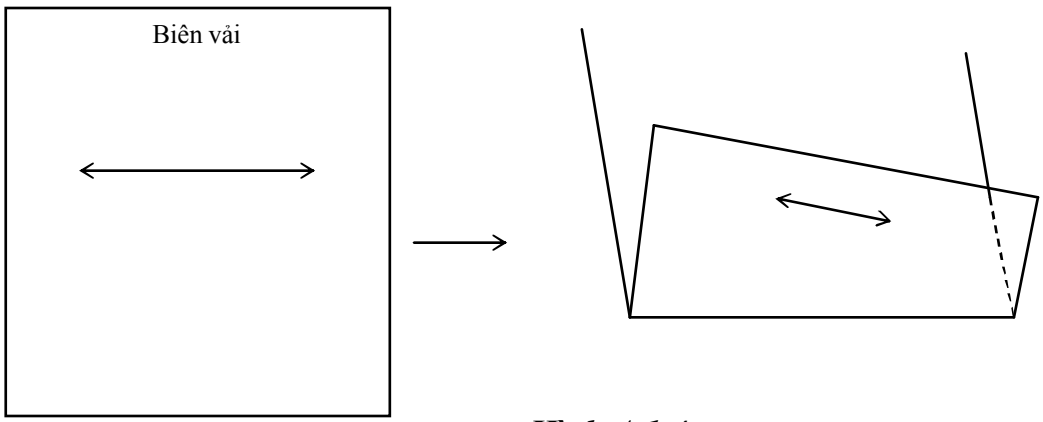

Hình A.1.4

- Cách vẽ (*Hình A.1.5)*

  + Chuẩn bị xếp vải :

  - Từ biên vải đo vào 2cm đường may.
  - Đo rộng ống = 36 cm.
  - Chia đôi rộng ống, đo dài quần từ điểm giữa rộng ống đo lên.
  - Dài quần = Số đo + 1 (lai) = 102 + 1 = 103 cm.
  - Hạ đáy = Mông /4 + 7→ 8 cm = 22 + 7 = 29 cm.
  - Ngang đáy = Mông /4 + Mông /10 +1cm (đường may) = 22 + 8,8 + 1 ≈ 32 cm (thêm 2cm đường may).

  + Xếp vải theo hai đường rộng ống và ngang đáy.

- Nối điểm giữa rộng ống và ngang đáy để kẻ đường chính trung.
- Vẽ đường ngang ống = 36 cm thẳng góc với đường chính trung.
- Vẽ đường ngang đáy thẳng góc với đường chính trung.
- Vẽ ngang eo = Mông /4 +1cm = 22 + 1= 23 cm.
- Vẽ ngang mông thẳng góc với đường chính trung

  + Ngang mông = Mông /4 +2cm = 24 cm.

- Vẽ cong đường đáy quần.
- Lưng quần = 3cm.
- Vẽ ống quần.

Ban quyen © Truong DH Su pham Ky thuat TP. HCM
thietkerap.com.vn 028 6678 2050

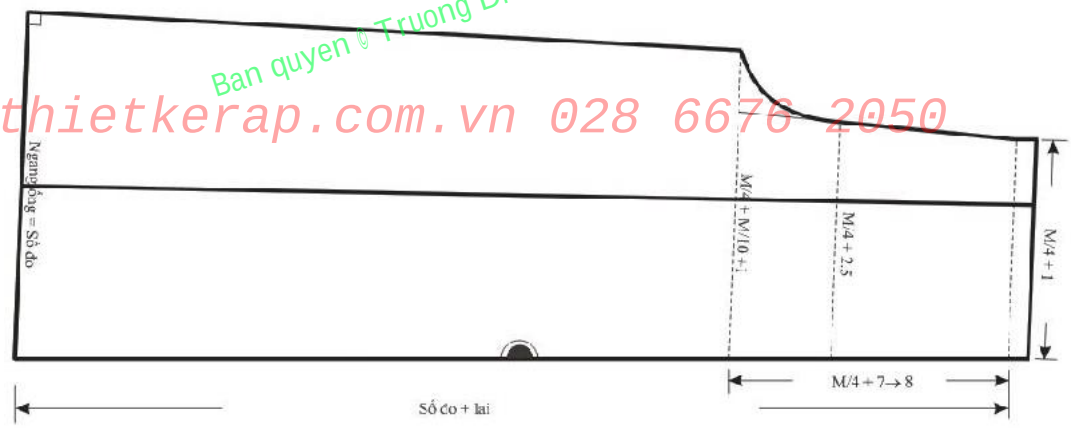

Hình A.1.5

d. Cách gia đường may

- Lai quần, lưng quần : Cắt sát.
- Đường đáy, đường ống : 1,5cm.

e. Các chi tiết cắt

- 2 ống quần
- 1 đoạn thun < 60 cm

f. Qui trình may

- Ráp ống
- Ráp đáy
- May lưng
- May lai
- Luồn thun
- Ủi hoàn tất

Thu vien DH SPKT TP. HCM - http://www.thuvienspkt.edu.vn

2.QUẦN ỐNG XÉO CÓ DÂY KÉO

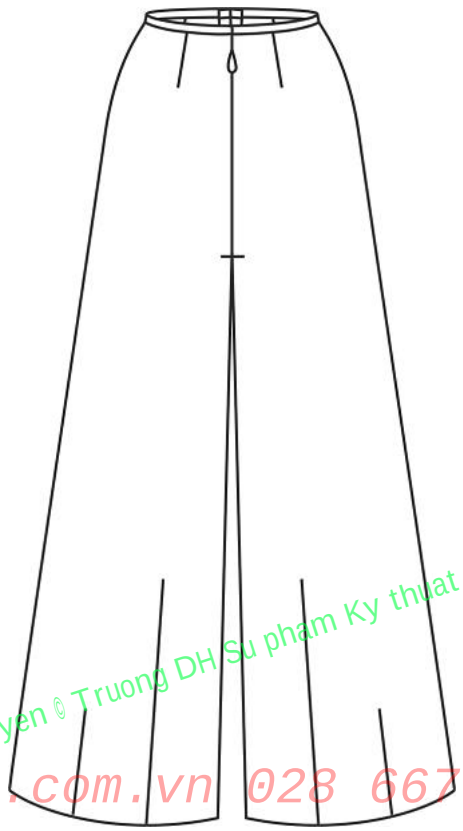

Ban quyen © Truong DH Su pham Ky thuat TP. HCM
thietkerap.com.vn 028 6676 2050

Hình A.2.1 *Mô tả quần ống xéo có dây kéo*

Quần ống xéo có dây kéo, về kiểu dáng giống quần lưng thun chỉ khác phần lưng, nhờ có đường dây kéo mà lưng mặc ôm vừa, tạo dáng người mặc có eo nhỏ và ống quần rũ mềm mại. Nguyên liệu vải sử dụng để may bằng lụa hoặc phi bóng.

a. Số đo mẫu

- Dài quần : *102 cm*
- Vòng eo : *60 cm*
- Vòng mông : *88 cm*
- Rộng ống : *36 cm*

b. Phương pháp tính vải

- Khổ 90 cm : 2(dài quần + lai + lưng + 5 cm xếp xéo) + 5 cm (độ co vải).
- Khổ 120 cm : 2(dài quần + lai + 5 cm xếp xéo) – 30 cm (quay lại 2 đáy chung).
- Khổ 150 cm : 1(dài quần + lai + lưng) + 5 cm xếp xéo.

c. Phương pháp thiết kế (*Hình A.2.2)*

Thu vien DH SPKT TP. HCM - http://www.thuvienspkt.edu.vn

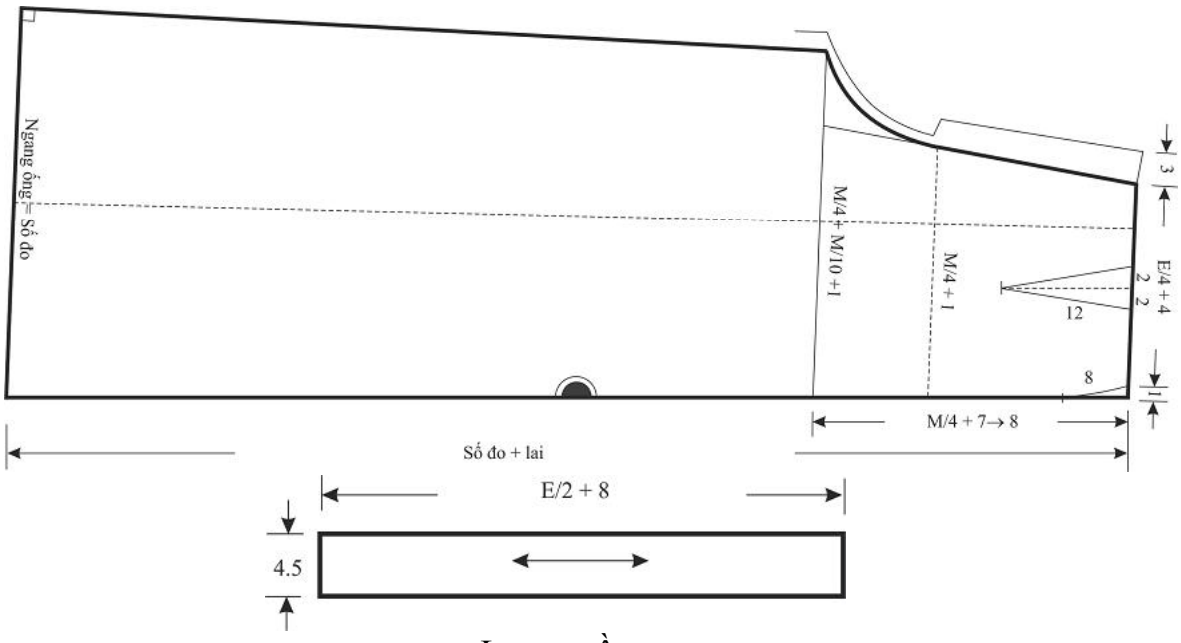

Lưng quần
Hình A.2.2

Ban quyen © Truong DH Su pham Ky thuat TP. HCM
thietkerap.com.vn 028 6876 2050

+ Chuẩn bị xếp vải :
- Từ biên vải đo vào 2cm đường may.
- Đo rộng ống = 36 cm.
- Chia đôi rộng ống, đo dài quần từ điểm giữa rộng ống đo lên.
- Dài quần = Số đo + 1 (lai) = 102 + 1 = 103 cm.
- Hạ đáy = Mông /4 + 7→ 8 cm = 22 + 7 = 29 cm.
- Ngang đáy = Mông /4 + Mông /10 +1cm (đường may) = 22 + 8,8 + 1 ≈ 32 cm (thêm 2cm đường may).

+ Xếp vải theo hai đường rộng ống và ngang đáy.

- Nối điểm giữa rộng ống và ngang đáy để kẻ đường chính trung.
- Vẽ đường ngang ống = 36 cm thẳng góc với đường chính trung.
- Vẽ đường ngang đáy thẳng góc với đường chính trung.
- Vẽ ngang eo = Eo/4 +4 cm (li quần) = 15 + 4 = 19 cm.
- Vẽ ngang mông thẳng góc với đường chính trung
  - Ngang mông = Mông /4 + 1cm = 22 + 1 = 23 cm.
- Vẽ cong đường đáy quần.
- Vẽ ống quần.
- Vẽ li quần
  - Chia đôi ngang eo, vẽ li quần rộng 3 cm ; dài 12 cm.
  -1 li bên hông rộng 1cm ; dài 8 cm.
- Vẽ nẹp lưng quần : lưng rời bề ngang = 4,5 cm.
  bề dài = Eo /2 + 8 cm = 30 + 8 = 38 cm.

d. Cách gia đường may

- Lai quần, lưng quần : Cắt sát.
- Đường đáy, đường ống : 1,5cm.
- Cửa quần : 3 cm.
- Nẹp lưng : cắt sát.

Thu vien DH SPKT TP. HCM - http://www.thuvienspkt.edu.vn

e. Các chi tiết cắt

- 2 ống quần.
- 2 miếng nẹp lưng.

f. Qui trình may

- Ráp ống.
- Ráp một đoạn đáy.
- May dây kéo.
- Ráp lưng.
- Ráp hoàn chỉnh đáy.
- May lai.
- Kết móc.
- Ủi hoàn tất.

3.QUẦN ỐNG THẲNG CÓ DÂY KÉO

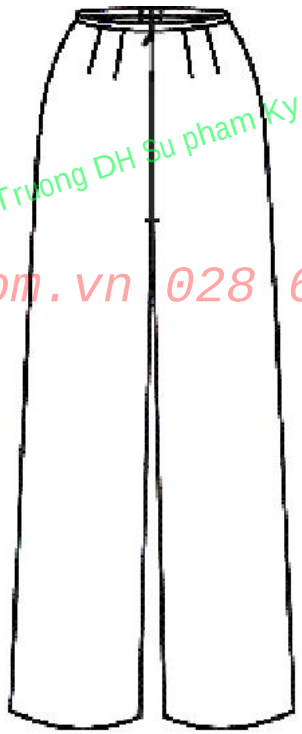

Ban quyen © Truong DH Su pham Ky thuat TP. HCM
thietkerap.com.vn 028 6676 2050

Hình A.3.1 *Mô tả quần ống thẳng có dây kéo*

Quần ống thẳng có dây kéo có thể may ống đứng hoặc ống hẹp dùng để mặc với áo dài tà lớn có chiều dài dài theo kiểu cổ điển.

a. Số đo mẫu

- Dài quần : *100 cm*
- Vòng mông : *88 cm*
- Vòng eo : *60 cm*
- Ngang ống : *30 cm*

Thu vien DH SPKT TP. HCM - http://www.thuvienspkt.edu.vn

b. Phương pháp tính vải

- Khổ vải < 90 cm : 2 (dài quần + lưng + lai) + co rút = 200 cm ⟶ 210 cm
- Khổ vải 120 cm : 2 (dài quần + lưng + lai) + co rút – 30 cm = 170 cm ⟶ 180 cm
- Khổ vải 150 cm : 1 dài quần + lưng + lai + co rút = 100 cm ⟶ 110 cm

c. Phương pháp thiết kế (*Hình A.3.2)*

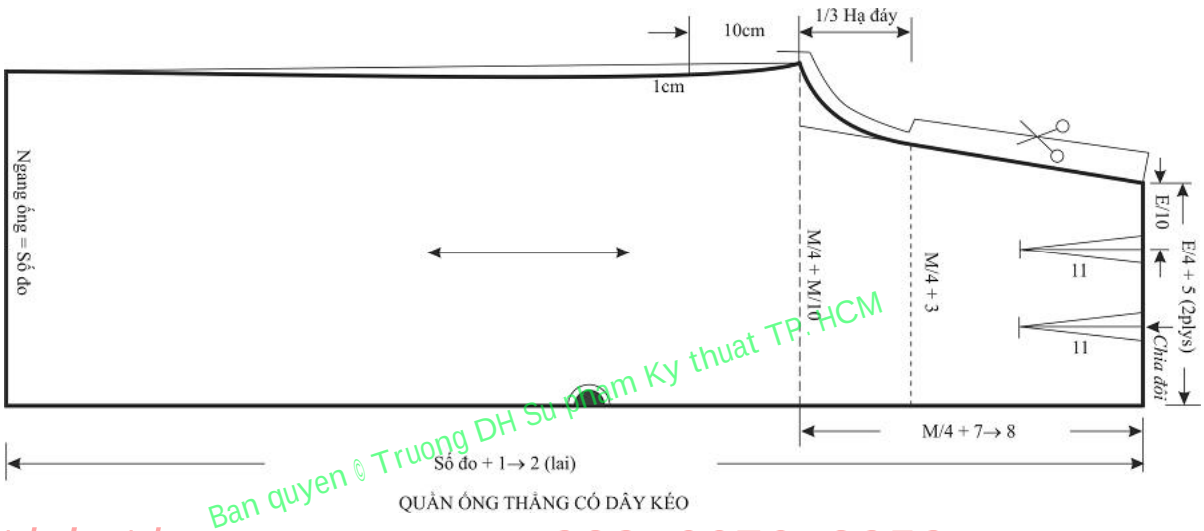

Ban quyen © Truong DH Su pham Ky thuat TP. HCM
thietkerap.com.vn 028 6676 2050

Hình A.3.2

- Biên vải đo vào bằng ngang đáy + đường may, gấp vải bề trái ra ngoài.
- Lai quần nằm bên tay trái, lưng quần nằm bên tay phải người cắt.
- Dùng kim gút ghim giữ vải.

- Dài quần = Số đo + 1⟶ 2(lai) = 100 + 2 = 102 cm.
- Hạ đáy = Mông/4 + 7⟶ 8 = 22 + 7 = 29 cm.
- Ngang đáy = Mông/4+Mông /10 = 22 + 8,8 ≈ 31cm
- Ngang eo = Eo/4 + 5(xếp 2 li) = 15 + 5 = 20cm.
- Ngang mông = Mông/4 + 1= 23 cm.
- Ngang ống = 30 cm
- Nẹp lưng quần
  - Lưng rời (*Hình A.3.3*)
    Bề ngang = 4,5 cm.
    Bề dài = Eo/2 + 8 cm = 30 + 8 = 38 cm.

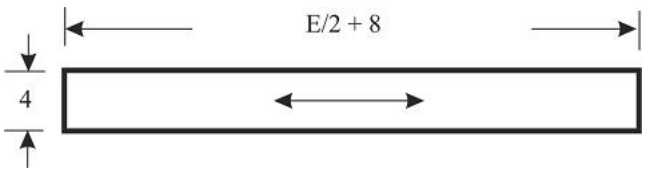

Hình A.3.3

- Nếu lưng liền : Gấp li quần, vẽ nẹp lưng quần đồng dạng với đường cong của lưng quần. Bề cao lưng 3 cm. (*Hình A.3.4*)

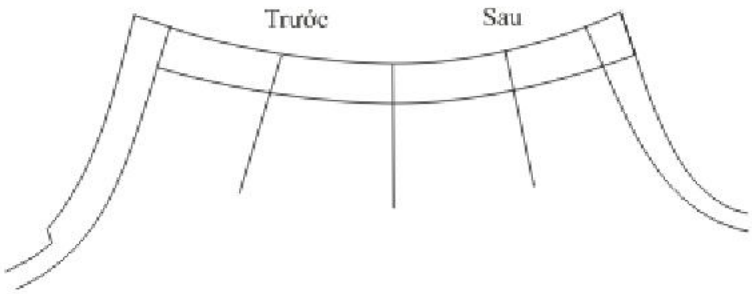

Hình A.3.4

d. Cách gia đường may

- Lai quần: Cắt sát.
- Đường đáy, đường ống : 1,5 cm.
- Cửa quần : 3 cm.
- Nẹp lưng : Cắt sát.
- Lưng quần :
  - Lưng rời : Cắt sát
  - Lưng liền : 1 cm

Ban quyen © Truong Dai hoc Su pham Ky thuat TP. HCM
thietkeraap.com.vn 028 6676 2050

e. Các chi tiết cắt

- 2 ống quần.
- 2 miếng nẹp lưng.
- Nếu may lưng liền cắt thêm hai miếng keo ép (mex).

f. Qui trình may

- Ráp ống.
- Ráp một đoạn đáy .
- May dây kéo.
- Ráp lưng.
- Ráp hoàn chỉnh đáy.
- May lai.
- Kết móc.
- Ủi hoàn tất.

B.ÁO BÀ BA

1.ÁO BÀ BA TAY THƯỜNG

Hình B.1.1 *Mô tả áo Bà ba tay thường*

Áo bà ba tay thường thuộc hệ tay liền không có đường nối ở vai. Dài tay được chia ra khúc tay ngoài và khúc tay trong. Thân áo phía sau may bằng một mảnh vải nguyên, thân trước gồm hai mảnh, ở giữa có đường nút. Áo xẻ tà vừa phải ở hai bên hông. Độ dài của áo chỉ phủ qua mông, gần như bó sát thân. Áo Bà ba tay thường được may bằng nhiều loại vải khác nhau, đẹp nhất vẫn là gấm hay lụa.

a. Số đo mẫu

- Dài áo : *62 cm*
- Hạ eo : *38 cm*
- Dài tay : *68 cm*
- Vòng nách : *33 cm*
- Bắp tay : *24 cm*
- Dang ngực : *18 cm*
- Hạ ngực : *23 cm* (đo từ chân cổ đến đầu ngực)
- Cửa tay : *13 cm*
- Vòng cổ : *32 cm*
- Vòng ngực : *82 cm*
- Vòng eo : *68 cm*
- Vòng mông : *88 cm*

Ban quyen ® Truong DH Su pham Ky thuat TP. HCM
thietkerap.com.vn 028 6676 2050

b. Phương pháp tính vải

- Tất cả các loại khổ vải > 90 cm : 2 (dài áo + lai) + sa vạt + vải co
- Khổ vải 70 cm : 2 (dài áo + lai) + sa vạt + khúc tay ngoài + vải co

c. Phương pháp thiết kế

- Xếp vải (*Hình B.1.2*)

  - Biên vải đo vào = Dài tay/ 2 + 2 cm đường may có thể gấp đôi hoặc gấp bốn.
  - Dài sau = 62 + 2 cm lai = 64 cm
  - Hạ eo sau = 38 cm
  - Hạ nách = Vòng nách / 2 + 2cm = 33/ 2 + 2 = 18,5 cm
  - Ngang ngực = Ngực / 4 + 3 → 4 cm = 23,5 cm
  - Ngang eo = Eo/4 + 2 → 3 cm = 19 cm
  - Ngang mông = Mông/4 + 3 → 4 cm = 25 cm
  - Ngang bắp tay = Bắp tay/ 2 + 2,5 cm = 14,5 cm

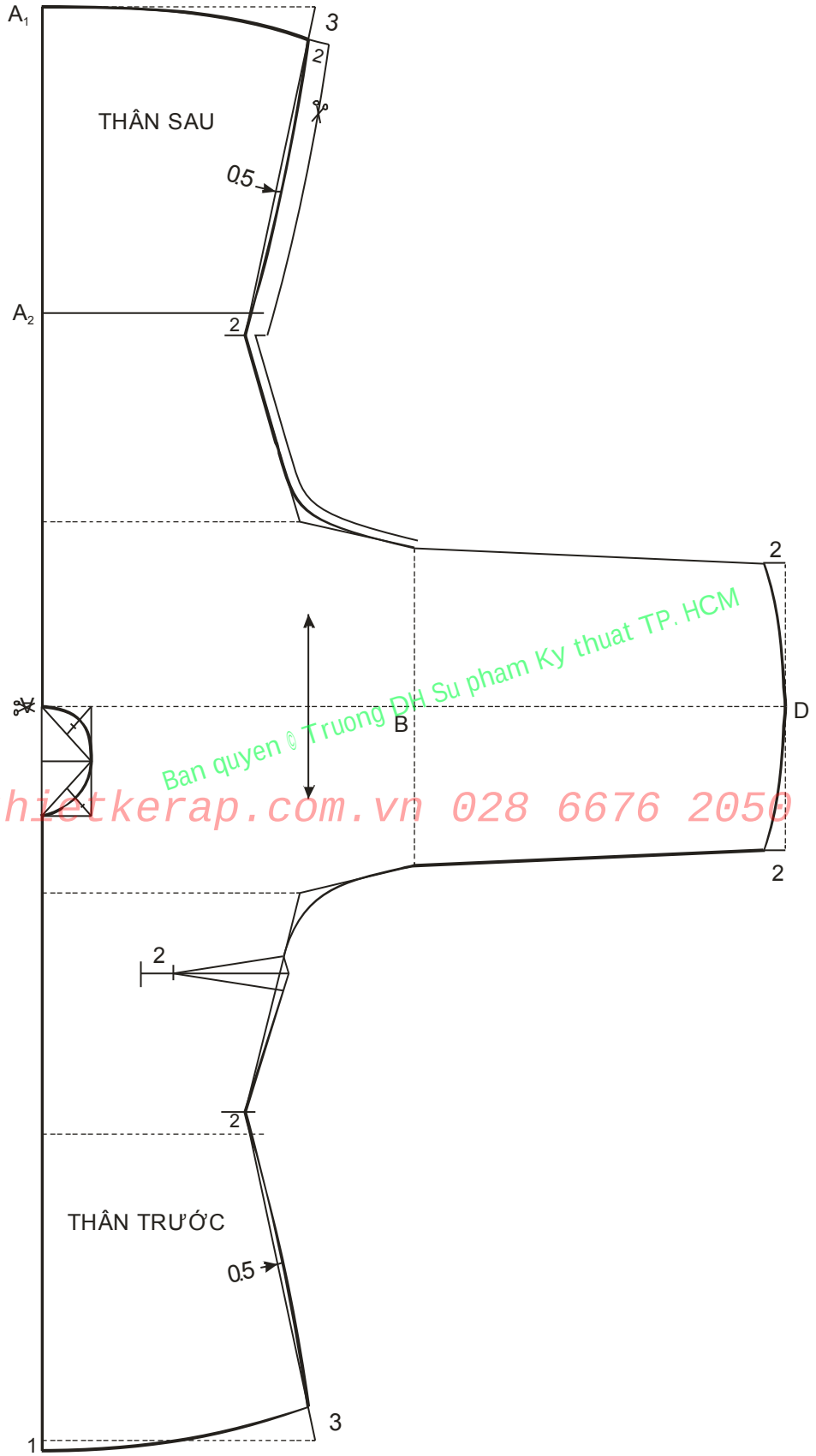

Ban quyen © Truong DH Su pham Ky thuat TP. HCM
thietkerap.com.vn 028 6676 2050

Hình B. 1. 2

- Cổ áo (*Hình B.1.3*)
  - Vào cổ = Cổ /8 + 0,5 cm = 4,5 cm
  - Hạ cổ = Vào cổ x 2 + 1cm = 10 cm
- Nẹp cổ (*Hình B.1.3*)
  - Đặt vải vẽ nẹp cổ nằm dưới thân áo trước, lấy dấu vòng cổ, vẽ nẹp cổ và nẹp đinh.

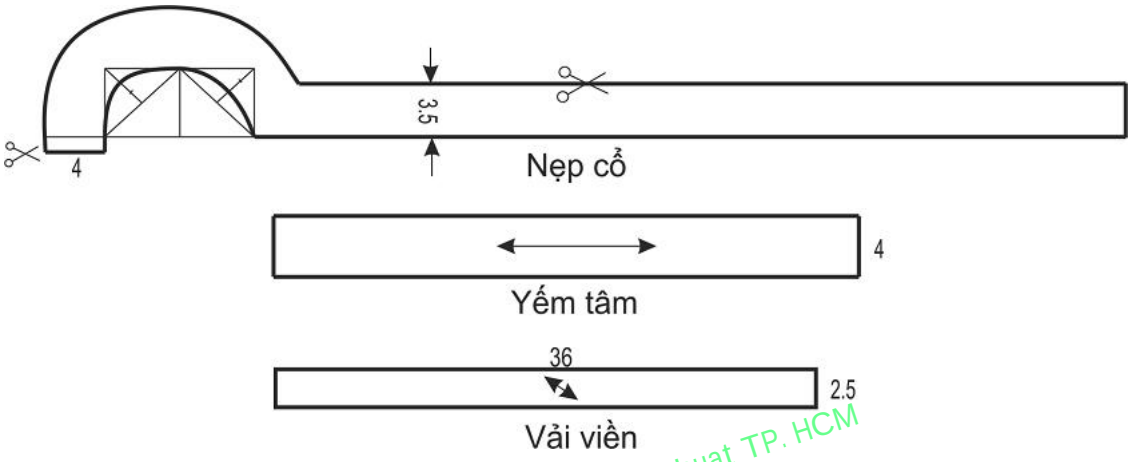

Hình B.1.3

Ban quyen © Truong DH Su pham Ky thuat TP. HCM
thietkerap.com.vn 028 6676 2050

- Túi và vị trí đặt túi (*Hình B.1.4*)
  - Miệng túi = Mông /10 + 2 cm = 10,5 cm
  - Dài túi = Miệng túi + 1cm = 11,5 cm
  - Đáy túi = Miệng túi + 0,5cm = 11 cm
  - Bề cao miệng túi 2 → 3 cm

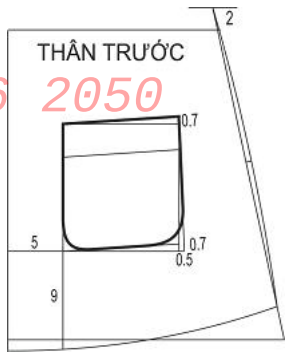

Hình B.1.4

d. Cách gia đường may

- Cổ áo : không chừa đường may.
- Sườn tay, sườn thân chừa 1cm.
- Tà áo : chừa 2 cm.
- Lai áo : không chừa đường may.
- Nẹp cổ : không chừa đường may.
- Túi áo : chừa 1 cm.

e. Các chi tiết cắt

- 1thân liền từ trước ra sau.
- 2 khúc tay ngoài.
- 2 nẹp cổ.
- 1 yếm tâm.
- 1 viền cổ.
- 2 túi áo.

Day thiet ke rap so do vi tinh
Truong DH SPKT TP. HCM http://www.hcmute.edu.vn

f. Qui trình may

- Ráp hai miếng nẹp cổ.
- Nối khúc tay ngoài vào thân áo, lược lai tay.
- May nẹp cổ, yếm tâm vào thân áo – lược nẹp, viền cổ.
- May tà.
- Ráp sườn.
- Gấp lai, lược.
- Ủi túi.
- Ráp túi.
- Luôn.
- Kết nút.
- Ủi.

Ban quyen © Truong DH Su pham Ky thuat TP. HCM
thietkerap.com.vn 028 6676 2050

Thu vien DH SPKT TP. HCM - http://www.thuvienspkt.edu.vn

Ban quyen © Truong DH Su pham ky thuat TP. HCM
thietkerap.com.vn 028 6676 2050

Áo bà ba cổ tim

2.ÁO BÀ BA TAY RAGLAN

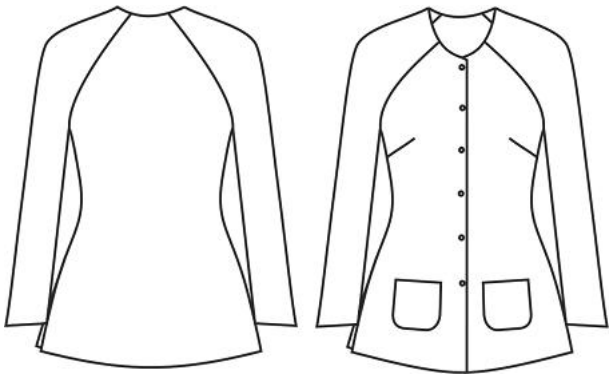

Hình B.2.1 *Mô tả áo bà ba tay Raglan*

Áo bà ba tay Raglan về cơ bản giống áo bà ba tay thường, chỉ khác ở phần tay được ráp xéo vào thân nên áo mặc có nách thẳng và đẹp hơn. Vì thế, áo bà ba tay Raglan khắc phục được nhược điểm của áo bà ba tay thường ở phần vai và nách.

a. Số đo mẫu

- Dài áo : *62cm*
- Hạ eo : *38cm*
- Dài tay : *68cm*
- Vòng nách : *33cm*
- Bắp tay : *24cm*
- Dang ngực : *18cm*
- Chéo ngực : *18cm*
- Cửa tay : *13cm*
- Vòng cổ : *32cm*
- Vòng ngực : *82cm*
- Vòng eo : *68cm*
- Vòng mông : *88cm*

Ban quyen © Truong DH Su pham Ky thuat TP. HCM
thietkerap.com.vn 028 6676 2050

b. Phương pháp tính vải

- Khổ 90 cm : 2(dài áo + lai) + sa vạt ≈ 140 cm.
- Khổ 120 cm : 2(dài áo + lai) + 40 cm ≈ 120 cm (cả bộ 270 cm đến 280 cm).
- Khổ 150 cm :1(dài áo + lai) + 40 cm ≈ 110 cm.

c. Phương pháp thiết kế

**** Thân sau*** *(Hình B.2.2)*

- Xếp vải : biên vải đo vào = Mông/4 + 3,5 + 2 (đường may) = 27,5 cm.
- AA_1 : Dài sau = số đo + 2 (lai) = 62 + 2 = 64 cm.
- AA_2 : Hạ eo = số đo = 38 cm.
- Đo từ ngang eo lên phía trên 2cm.
- AA_3 : Hạ nách = Vòng nách/2 + 2,5 = 33/2 + 2,5 = 19cm.
- Ngang ngực = Ngực/4 + 0,5→1 = 20,5 + 0,5 = 21cm.
- Ngang eo = Eo/4 + 2→ 3 = 17 + 2 = 19 cm.
- Ngang mông = Mông/4 + 3,5 = 22 + 3,5 = 25,5 cm.

Thu vien DH SPKT TP. HCM - http://www.thuvienspkt.edu.vn

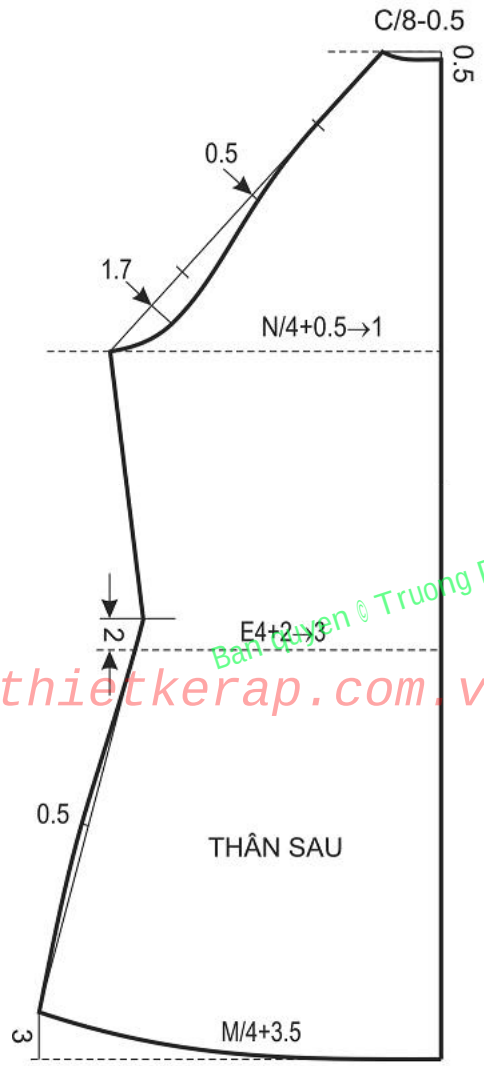

Hình B.2.2

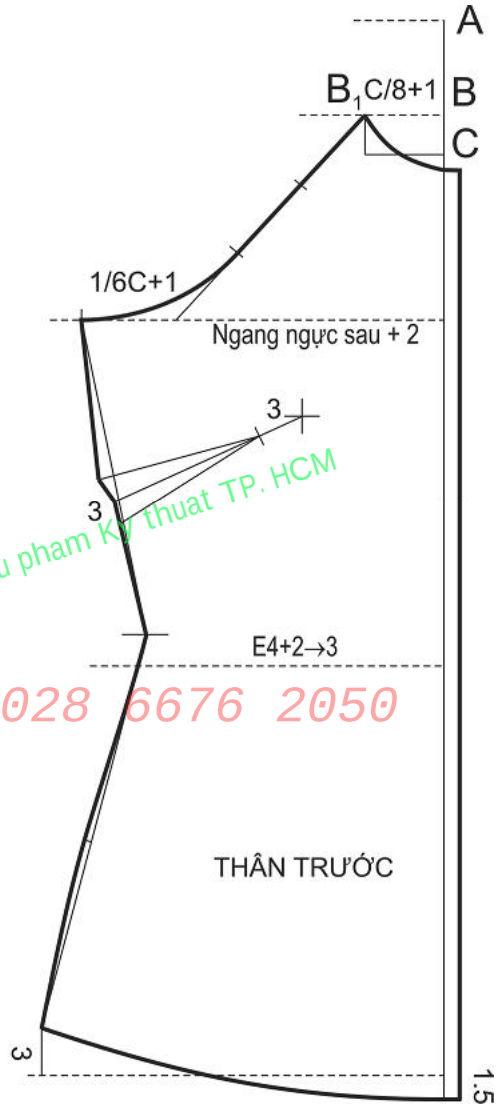

Hình B.2.3

Ban quyen © Truong DH Su pham Ky thuat TP. HCM
thietkerap.com.vn 028 6676 2050

**** Thân trước*** *(Hình B.2.3)*

- Xếp vải :
  + Từ đường ngoài đo vào 0,7 cm đường may và 0, 5 cm đường gài nút.
- AA_1: Dài trước = Dài sau + nhấn ngực = 64 + 3 = 67cm.
- Sa vạt : 1,5 cm.
- AA_2 : Hạ eo trước = Hạ eo sau + nhấn ngực = 36 + 3 = 39 cm.
- Ngang eo trước = Ngang eo sau = 19 cm.
- Ngang mông trước = Ngang mông sau = 25,5 cm.
- Ngang ngực trước = Ngang ngực sau + 2 = 21 + 2 = 23 cm.
- Vẽ cổ :
  + Vẽ giống cổ áo dài.
  + AB : không vẽ.
  BB_1 = Cổ/8 + 1 = 5,2 cm ≈ 5 cm.
  BC = BB_1 / 2 = 2,5 cm

**** Tay áo*** *(Hình B.2.4)*

- AA_1: Dài tay = Số đo - 5 + lai = 68 - 5 + 2 = 65 cm.
- AA_2 : Hạ nách tay = Hạ nách thân sau + 0,5 = 19 + 0,5 = 19,5 cm.
- A_2A_3 : Hạ bắp tay = 10 cm.
- Ngang tay = Vòng nách /2 + 1 = 33/2 + 1 = 17,5 cm
- Ngang bắp tay = Vòng bắp tay /2 + 2,5 = 24/2 + 2,5 = 14,5 cm.
- Ngang cửa tay = Số đo = 13 cm.
- Vẽ cổ :
  + Vào cổ = 2cm (theo công thức : Vào cổ = Vào cổ sau /2 + 0,5 nhưng chỉ lấy 2 cm, phần dư trả về cổ trước tay áo).
  + Lên cổ = 1,5 cm.

Ban quyen © Truong DH Su pham Ky thuat TP. HCM
thietkerap.com.vn 028 6676 2050

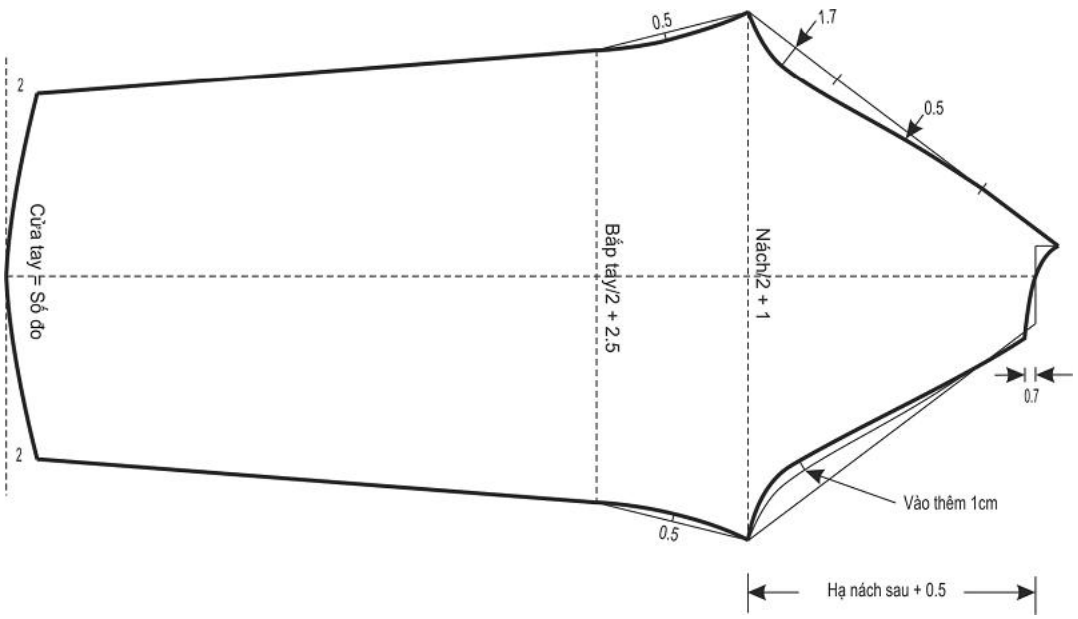

Hình B.2.4

Thu vien DH SPKT TP. HCM - http://www.thuvienspkt.edu.vn

**** Cổ và nẹp cổ:***

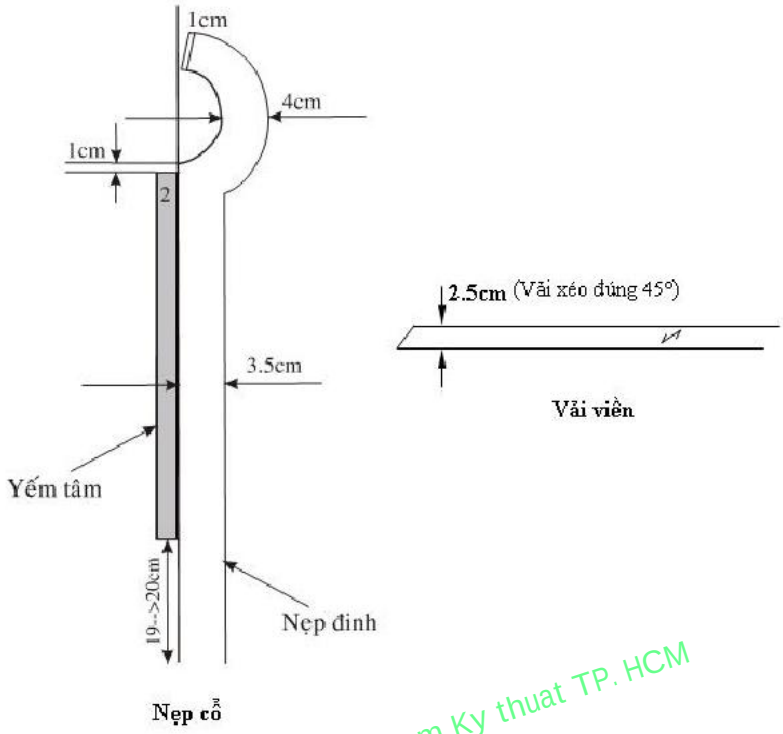

Hình B.2.5 **CỔ TRÒN**

Ban quyen © Truong DH Sopham Ky thuat TP. HCM

*** CỔ BIẾN KIỂU:**

thietkerap.com.vn 028 6676 2050

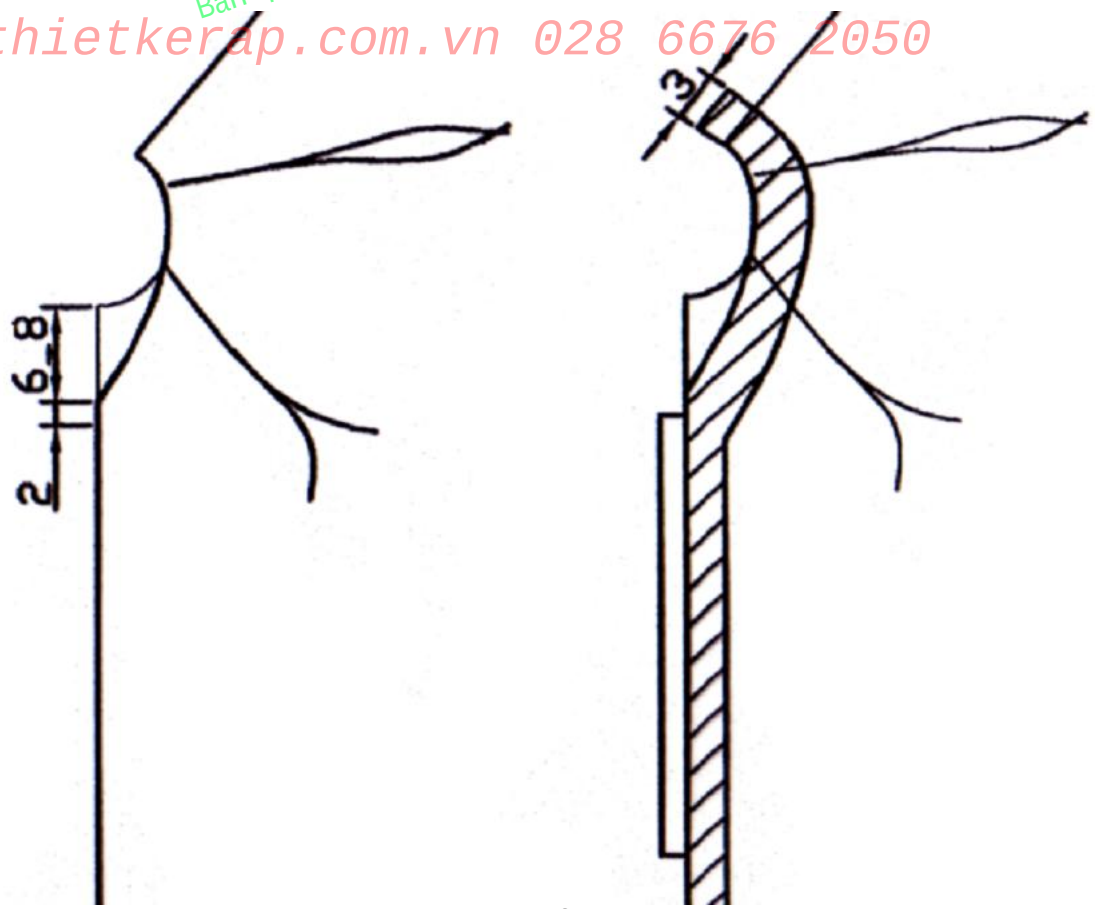

Hình B.2.6 **CỔ TIM**

d. Cách gia đường may

- Cổ chừa 0,7 cm.
- Sườn áo, tà áo chừa 2 cm.
- Nách thân áo, sườn tay, tay áo chừa 1,5 cm.
- Lai cắt sát.

e. Các chi tiết cắt

- 1 thân sau
- 2 thân trước
- 2 tay
- 2 nẹp cổ
- 2 túi
- 1 viền cổ

f. Qui trình may

- Ráp hai miếng nẹp cổ.
- May lai tay, ráp sườn tay.
- May nẹp cổ, yếm tâm vào thân áo – lược nẹp, viền cổ
- May tà.
- Ráp sườn.
- Gấp lai, lược.
- Ủi túi.
- Ráp túi.
- Luôn.
- Kết nút.
- Ủi.

Ban quyen © Truong DH Su pham Ky thuat TP. HCM
thietkerap.com.vn 028 6676 2050

C. ÁO DÀI

Ban quyen : Truong DH Su pham Ky thuat TP. HCM
thietkerap.com.vn 028 6676 2050

Áo có sống miền Nam

Ban quyen © Truong DH Su pham Ky thuat TP. HCM
thietkerap.com.vn 028 6676 2050

Áo dài miền Trung

Ban quyen © Truong DH Su pham Ky thuat TP. HCM
thietkerap.com.vn 028 6676 2050

Kiểu áo thông dụng tại các tỉnh miền Bắc

1.ÁO DÀI TAY THƯỜNG

Áo dài là loại y phục dành cho nữ nhiều hơn nam. Áo dùng làm trang phục công sở, đồng phục đi học đi chơi, mặc để tiếp khách hoặc để bán hàng. Loại y phục này mặc với quần lụa hoặc vải mềm, dưới chân đi hài, guốc hay giày. Chiếc áo dài có phần trên ôm sát thân, từ eo trở xuống, hai vạt mềm mại trên đôi ống quần.

Áo dài tay thường có vai liền, đường nối ở giữa bắp tay. Dài tay được chia ra khúc tay ngoài và khúc tay trong.

a. Số đo mẫu

- Dài áo : *120cm*
- Hạ eo sau : *35cm*
- Hạ eo trước : *39cm*
- Hạ ngực : *23cm* (đo từ chân cổ ngang đường sống vai đến đầu ngực).
- Dang ngực : *18cm*
- Vòng cổ : *32cm*
- Vòng ngực : *80cm*
- Vòng eo : *60cm*
- Vòng mông : *84cm*
- Vòng nách : *32cm*
- Dài tay : *68cm*
- Bắp tay : *22cm*
- Ngang cửa tay : *9cm*

Ban quyen © Truong DH Su pham Ky thuat TP. HCM
thietkerap.com.vn 028 6676 2050

b. Phương pháp tính vải

- Khổ 90 cm : Người bình thường :2(dài áo + lai) = 260 cm đến 270 cm.
  Người mập :2(dài áo + lai) + khúc tay ngoài = 300 cm đến 310 cm.
- Khổ 120 cm : 2 (dài áo + lai) = 260 cm đến 270 cm.

c. Phương pháp thiết kế

Xếp vải: Biên vải đo vào bằng ½ dài tay + 2cm đường may. Xếp vải giống áo bà ba tay thường.

**** Thân sau*** *(Hình C.1.2)*

- Dài sau = 120 - (4) + 3 cm lai = 119cm.
- Hạ nách = Nách/2 = 16cm.
- Hạ eo = 35cm.
- Hạ mông = Hạ eo/2 = 17,5cm.
- Vẽ khúc tay trong :
  + Khúc tay trong = Dài tay/2 = 34 cm
  + Ngang bắp tay sau = Bắp tay/2 + 1,5 = 11 + 1,5 = 12,5cm.
  +Ngang ngực sau = Ngực/4 + 0,5 = 20,5cm.
  + Nối điểm ngang ngực và bắp tay, vẽ đường sườn tay.
- Vẽ đường sườn áo :
  + Ngang eo sau = Eo/4 + 3 = 18 cm.
  + Nối từ ngực đến eo, vẽ đường sườn.
- Vẽ tà áo:

Thu vien DH SPKT TP. HCM - http://www.thuvienspkt.edu.vn

+ Ngang mông sau = Mông/4 + 1 = 22cm.
+ Ngang tà sau = Ngang mông sau + 3 = 25cm.
+ Nối từ eo đến mông , vẽ cong khoảng 0,5 cm
+ Nối thẳng từ mông đến lai, giảm lai 1cm.

**** Thân trước** (Hình C.1.1)*

Thân trước liền đến thân sau qua đường dài tay

- Dài trước = Dài sau + 4 cm chiết ngực = 119 + 4 = 123cm.
- Ngang bắp tay trước = Ngang bắp tay sau.
- Hạ nách trước = Hạ nách sau = 16cm.
- Hạ ngực = 23cm.
- Dang ngực = 18cm /2 = 9 cm
- Vẽ khúc tay trong :
  + Khúc tay trong = Dài tay/2 = 34 cm
  + Ngang bắp tay trước = Bắp tay/2 + 1,5 = 11 + 1,5 = 12,5cm.
  + Ngang ngực trước = Ngực/4 + 2,5 = 22,5cm.
  + Nối điểm ngang ngực và bắp tay, vẽ đường sườn tay.
- Vẽ đường sườn áo
  + Ngang eo trước = Eo/4 + 3 = 20,5cm.
  + Nối từ ngực đến eo, vẽ đường sườn.
- Vẽ tà áo:

Áo dài có 3 loại tà là tà Nam, tà Trung, tà Bắc. Ba loại này khác nhau chủ yếu về phương pháp may và cách gia đường may còn phương pháp thiết kế thì giống nhau.

Ban quyen © Truong DH Su pham Ky thuat TP. HCM
thietkerap.com.vn 028 6676 2050

+ Ngang mông trước = Mông/4 + 1 = 22cm.
+ Ngang tà trước = Ngang mông trước + 3 = 25cm.
+ Nối từ eo đến mông , vẽ cong khoảng 0,5 cm
+ Nối thẳng từ mông đến lai, giảm lai 1cm.

- Vẽ cổ :
  + Bên có hò : Hạ cổ = Cổ /4 = 32/4 = 8cm
  Vào cổ = Cổ/ 8 + 0,5 cm = 32/8 + 0,5 = 4,5 cm
  + Bên không hò : Hạ cổ = Cổ /4 + 2= 32/4 + 2 = 10 cm
  Vào cổ = Cổ/ 8 – 0,5 cm = 32/8 – 0,5 = 3,5 cm
- Vẽ hò áo :(*Hình C.1.3*)

  Lấy dấu phấn hò áo, sườn áo trước, vẽ hò áo.
- Vẽ chiết ngực :
  + Bên không hò : Bề rộng chiết ngực = 4 cm
  + Bên có hò : Bề rộng chiết ngực = 3 cm
  + Đầu ngực bên có hò thấp hơn không hò 1 cm.
- Vẽ khúc tay ngoài :(*Hình C.1.3*)
  + Dài tay = Số đo /2
  + Lai 2 cm
  + Ngang bắp tay = ngang bắp tay sau.
- Vẽ bâu: *(Hình C.1.5*)

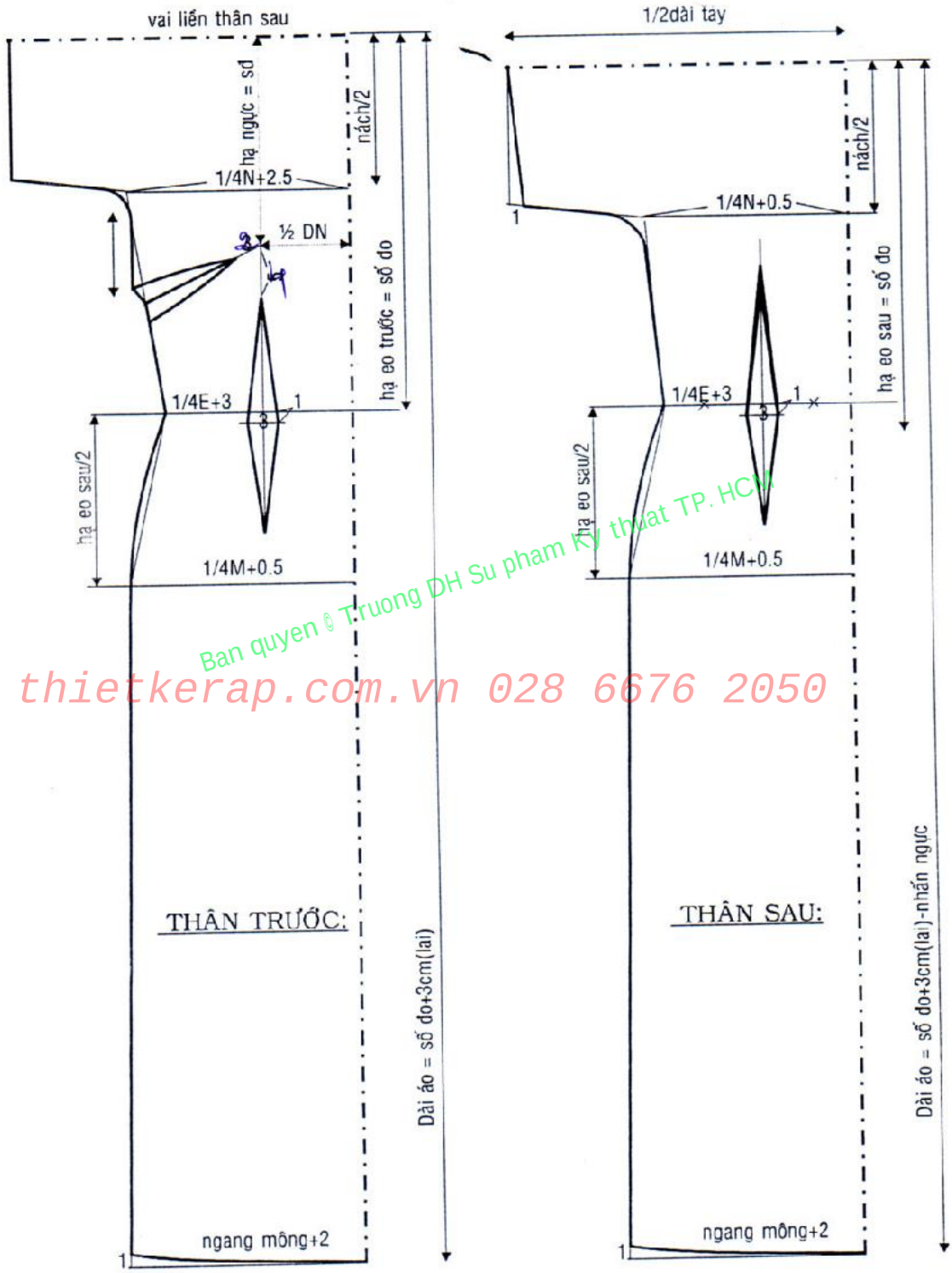

Ban quyen © Truong DH Su pham Ky thuat TP. HCM
thietkerap.com.vn 028 6676 2050

Hình C.1.1 *Hình C.1.2*

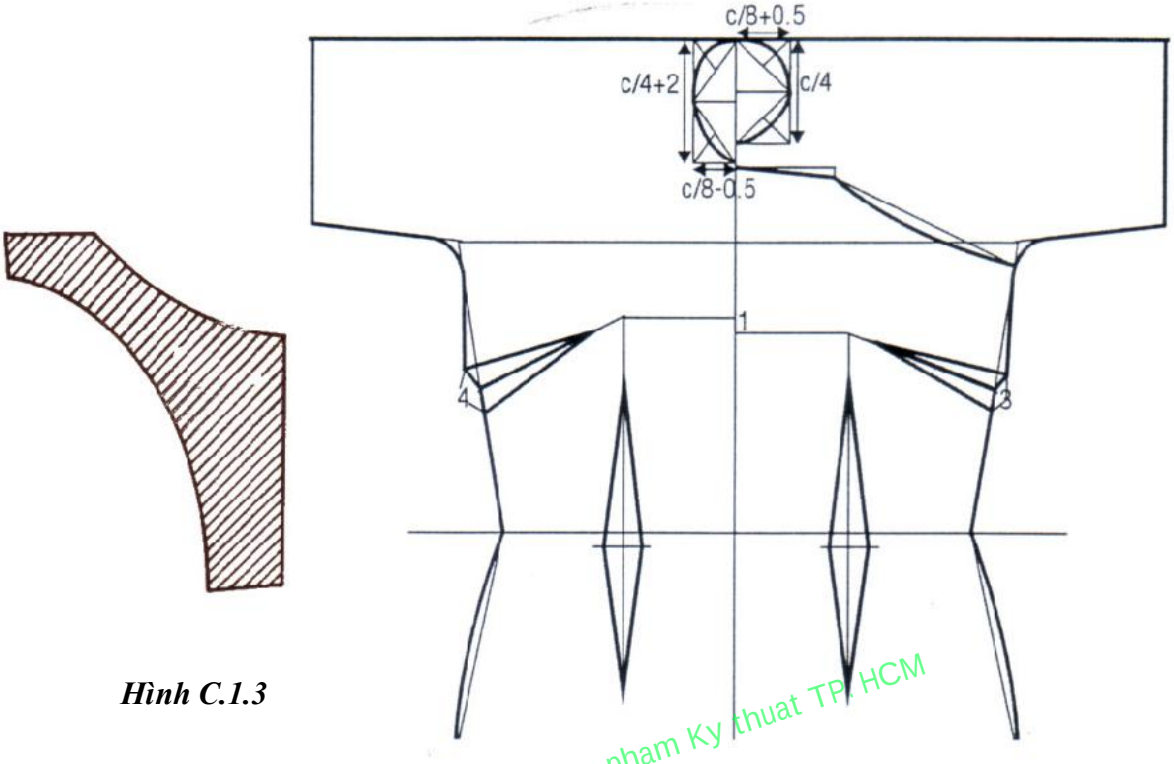

Hình C.1.3

Ban quyen © Truong DH Su pham Ky thuat TP. HCM
thietkerap.com.vn 028 6676 2050

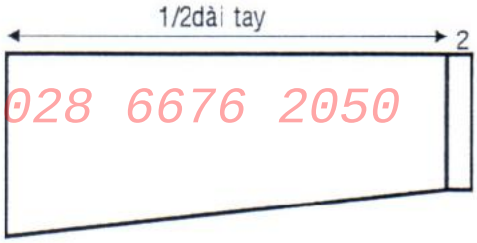

Hình C.1.4

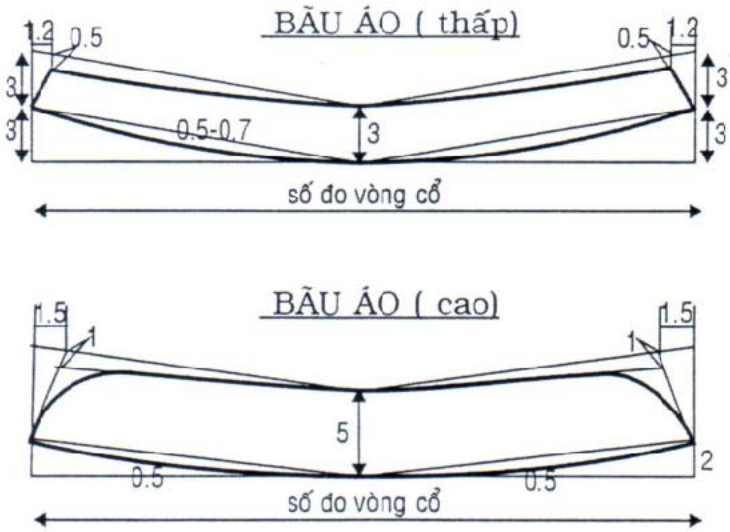

Hình C.1.5

d. Cách gia đường may

- Tà áo : 2 cm (tà Nam)
  1 cm (tà Trung)
  1 cm (tà Bắc)
- Sườn áo : 2,5 cm.
- Bắp tay, sườn tay : 1 cm.
- Vòng cổ, hò áo : Cắt sát.
- Bâu áo keo ép : Cắt sát.
- Vải bọc bâu :1 cm.
- Vạt con gia đường may giống như trong thân.

e. Các chi tiết cắt

- 2 khúc tay ngoài.
- 1 thân trước, 1 thân sau.
- 1 hò áo.
- 1 vạt con.
- 1 miếng keo ép để làm bâu.
- 1 miếng vải bọc bâu ở ngoài.
- 1 miếng vải bọc bâu ở trong.
- Nếu tà Trung, tà Bắc cắt 4 miếng nẹp tà dài từ lai đến eo có bề ngang 2 cm.

f. Qui trình may

- May chiết ngực, chiết eo.
- Viền hò áo.
- May tà trước , tà sau.
- May lai tay.
- Nối khúc tay ngoài vào thân.
- May đường sườn.
- May bâu.
- Ráp bâu.
- Ráp lai.
- Lược.
- Luôn đường hò, đường tà, lai, vắt cổ
- Đính bọ, kết nút, kết móc.
- Ủi.

Ban quyen Truong DH Su pham Ky thuat TP. HCM
thietkerap.com.vn 028 6676 2050

Ban quyen © Truong DH Su pham Ky thuat TP. HCM
thietkerap.com.vn 028 6676 2050

Áo dài tay raglan

2.ÁO DÀI TAY RAGLAN

Vào thập niên 1960, nhà may Dung ở Đa kao, Sài Gòn đưa ra kiểu may áo dài với cách ráp tay Raglan. Kiểu áo này khắc phục được nhược điểm của áo dài tay thường, đường ráp nách đi xéo từ cổ xuống nách giúp cho áo mặc ôm vừa vặn ở phần vai. Thân áo được cách điệu nhiều kiểu khác nhau theo thời trang. Kiểu áo dài tay Raglan căn bản vẫn được nhiều người ưa chuộng đến ngày nay.

Ban quyen © Truong DH Su pham Ky thuat TP. HCM
thietkerap.com.vn 028 6676 2050

Hình C.2.1 *Mô tả áo dài tay Raglan*

a. Số đo mẫu

- Hạ eo sau : *36cm*
- Hạ eo trước : *40cm*
- Chéo ngực : *18cm*
- Dang ngực : *18cm*
- Vòng cổ : *32cm*
- Vòng ngực : *82cm*
- Vòng eo : *60cm*
- Vòng mông : *84cm*
- Dài tay : *70cm*
- Vòng nách : *33cm*
- Bắp tay : *24cm*
- Cửa tay : *10cm*
- Dài áo : *125cm*

b. Phương pháp tính vải

- Khổ 70 cm : 2(dài áo + lai) + 1 dài tay = 2(125 +3) + 70 = 326 cm (= 350 cm cho áo và 580 cm cho cả bộ).
- Khổ 90 cm : 2(dài áo + lai) = 2(125 + 3) = 256 cm ≈ 260 cm.
- Khổ 120 cm :
  + Áo : Dài áo + dài tay + lai = 125 + 70 + 3 = 198 cm ≈ 200 cm.
  + Cả bộ : 2(dài quần + lai quần + xếp xéo 5cm) + dài áo + lai áo = 2(102 + 1 + 5) + 125 + 3 = 344 cm ≈ 350 cm (nếu có hoa văn = 380 cm).
- Khổ 150 cm :
  + Áo : 2(dài tay + lai) ≈ 150 cm.
  + Cả bộ : Áo + quần (110 cm) ≈ 260 cm.

c. Phương pháp thiết kế

* ***Thân sau*** *(Hình C.2.3)*

- Xếp vải : Từ biên vải đo vào bằng đoạn ngang tà + 2cm đường may.
- AA_1: Dài sau = Số đo - nhấn ngực + lai = 125 - (40 - 36) + 3 = 124cm.
- AA_2 : Hạ eo sau = Số đo = 36cm.
- A_2A_3 : Hạ mông = Hạ eo sau /2 = 36/2 = 18cm.
- AA_4 : Hạ nách = Vòng nách /2 + 2 = 33/2 + 2 = 18,5cm (vai trung bình).
  + Vai xuôi = Vai trung bình + 0,5→ 1 = 19 → 19,5cm.
  + Vai ngang = Vai trung bình - 0,5→ 1 = 17 → 17,5cm.
- Vẽ cổ sau.
  + Vào cổ = Cổ /8 - 0.5 = 32/8 – 0,5 ≈ 3,5cm.
  + Hạ cổ = 0,5cm.
- Ngang ngực = Ngực /4 – 0,5 = 20,5 – 0,5 = 20cm.
- Ngang eo = Eo /4 + 3 (pince) = 16 + 3 = 19cm.
- Ngang mông = Mông /4 + 0,5→1 = 20,5 + 1 = 21,5cm.
- Ngang tà = Ngang mông + 2 → 3 = 21,5 + 2 = 23,5cm.

* ***Thân trước*** *(Hình C.2.2)*

- Lấy thân sau đặt lên vải vẽ thân trước.
- AA_1: Dài trước = Dài sau + chiết ngực = 124 + 4 = 128 cm.
- AA_2 : Hạ eo trước = Số đo = 40cm.
- A_2A_3 : Hạ mông trước = Hạ mông sau = 18cm.
- AA_4: Hạ nách trước = Hạ nách sau = 18,5cm.
- Ngang tà trước = Ngang tà sau = 23,5cm.
- Ngang mông trước = Ngang mông sau = 21,5cm.
- Ngang eo = Eo /4 + 2 = 15 + 2 = 17cm.
- Ngang ngực = Ngang ngực sau + 2 = 22cm.
- Vẽ cổ trước :
  + AB = Cổ /8 + 1 = 4 + 1 = 5cm (đoạn này không vẽ vì là phần cổ thuộc về tay áo).
  + Cổ áo vẽ từ B xuống.
  + BC: Vào cổ = Cổ /8 + 1 = 4 + 1 = 5cm.
  + BB1: Hạ cổ = Vào cổ /2 = 5/2 = 2,5cm.

Bản quyền ở Trường ĐH Sư phạm Kỹ thuật TP. HCM
thietkerap.com.vn 028 6676 2050

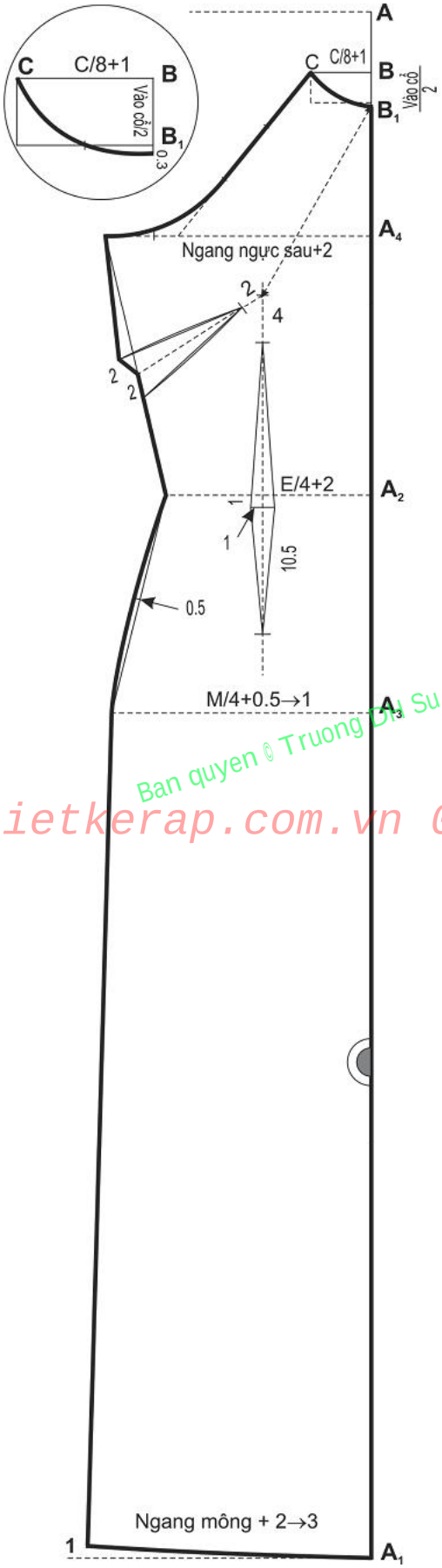

Hình C.2.2

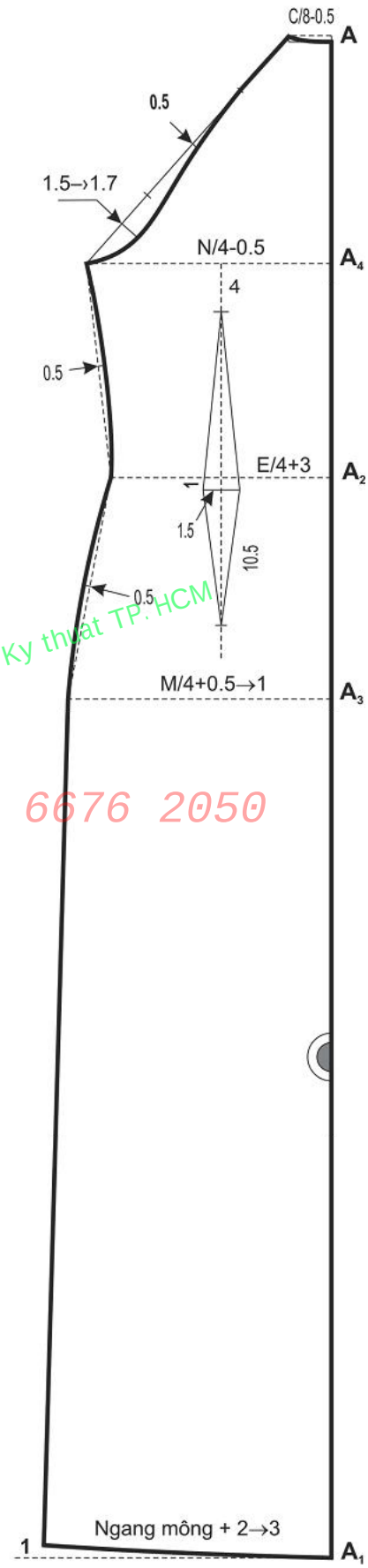

Hình C.2.3

Ban quyen © Truong Dai Su pham Ky thuat TP. HCM
thietkerap.com.vn 028 6676 2050

**** Tay áo*** *(Hình C.2.4)*

- AA_1: Dài tay = Số đo - 5 + lai = 70 - 5 + 2 = 67cm.
- AA_2 : Hạ nách tay = Hạ nách thân sau + 0,5 = 18,5 + 0,5 = 19cm.
- A_2A_3 : Hạ bắp tay = 10cm.
- Ngang tay = Vòng nách /2 = 33/2 = 16,5cm
- Ngang bắp tay = Vòng bắp tay /2 + 1,5 = 24/2 + 1,5 = 13,5cm.
- Ngang cửa tay = Số đo = 10cm.
- Vẽ cổ :
  + Vào cổ = 2cm (theo công thức : Vào cổ = Vào cổ sau/2 + 0,5 nhưng chỉ lấy 2cm, phần dư trả về cổ trước tay áo).
  + Lên cổ = 1,5cm.

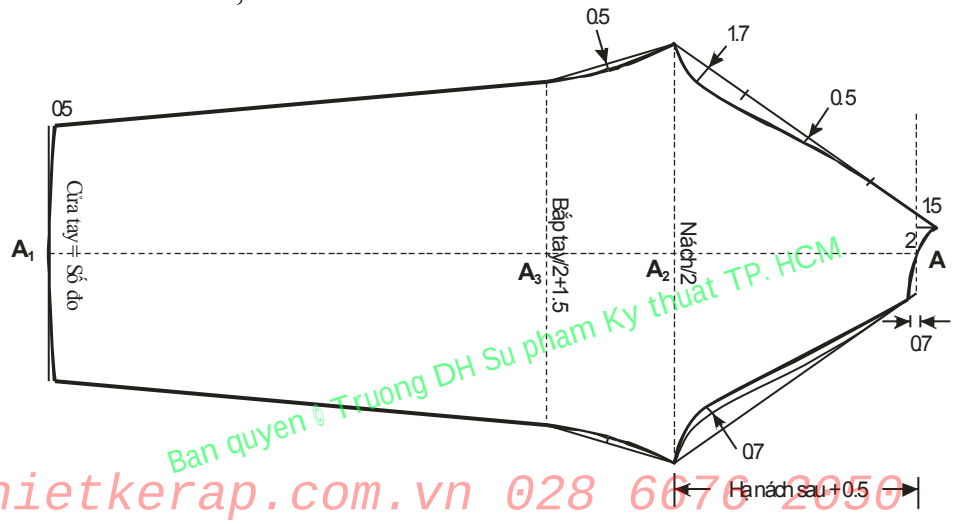

Ban quyen © Truong DH Su pham Ky thuat TP. HCM
thietkerap.com.vn 028 6670 2050

**** Thiết kế bâu áo***

- Bâu cao :(*Hình C.2.5*)
  +Bề cao bâu : 4 cm → 6 cm
  +Bề cao đầu bâu nên vẽ thấp hơn giữa bâu từ 1 đến 2 cm để tạo sự thoải mái khi mặc.

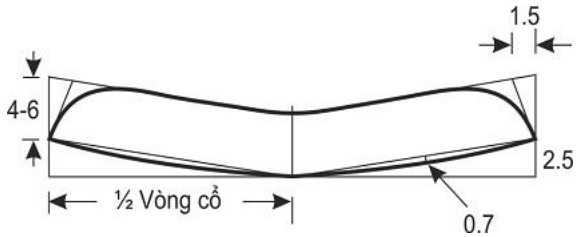

- Bâu thấp **:**(*Hình C.2.6)*

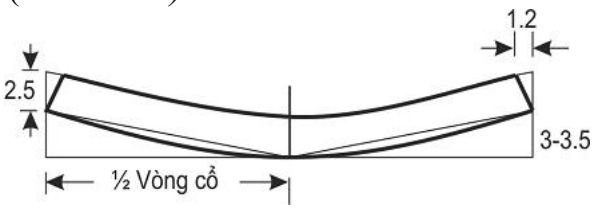

Hình C.2.6

* ***Nẹp hò*** *(Hình C.2.7)*

Đặt thân trước lên vải vẽ nẹp, lấy dấu phấn ½ cổ trước, nách trước, vẽ nẹp hò.

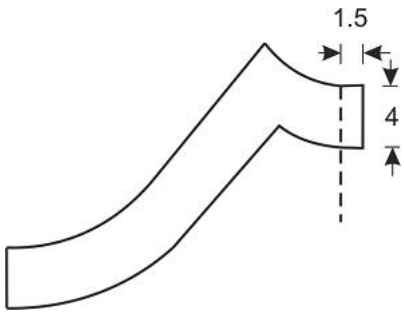

Hình C.2.7

* ***Vạt con*** *(Hình C.2.8)*

Lấy dấu phấn ½ cổ trước, nách trước, sườn trước (trừ nhấn ngực), vẽ vạt con.

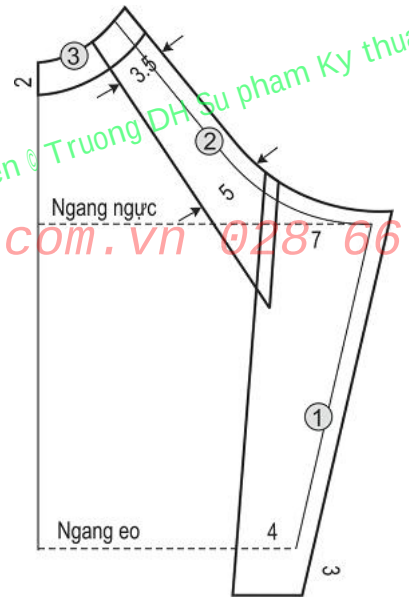

Ban quyen © Truong DH Su pham Ky thuat TP. HCM
thietkerap.com.vn 028 6676 2050

Hình C.2.8

* ***Nẹp tà*** *(Hình C.2.9)*

Vẽ bốn miếng có chiều ngang 2cm, chiều dài từ eo đến lai.

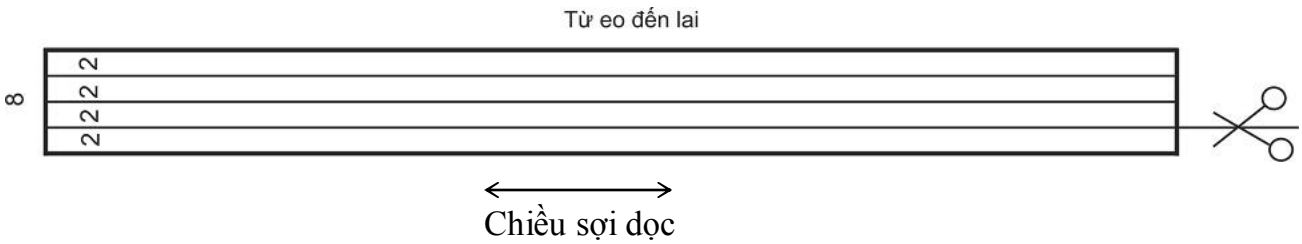

Hình C.2.9

d. Cách gia đường may

- Cổ chừa 0,7cm.
- Sườn áo chừa 2,5cm.
- Tà áo chừa 1cm (cặp nẹp), 2 cm (tà nam).
- Nách thân áo, sườn tay, tay áo chừa 1,5cm.
- Lai cắt sát.
- Nẹp tà cắt sát.

e. Các chi tiết cắt

- 1 thân trước.
- 1 thân sau.
- 2 tay áo.
- 1 vạt con.
- 1 nẹp hò.
- 1 miếng bâu (keo ép Nhật).
- 1 miếng bâu bên ngoài.
- 1 miếng bâu bên trong.
- 4 miếng nẹp tà, mỗi miếng 2cm.

f. Qui trình may

**** May thử***

+ May nhấn ngực, nhấn eo.
+ Ráp sườn tay.
+ Ráp sườn áo bên tay trái.
+ Ráp nách thân trước vào nách tay trước phía bên tay trái (may từ cổ đến nách).
+ Ráp nách thân sau vào nách tay sau phía bên tay trái (may từ cổ đến nách).
+ Ráp nách tay sau với nách thân sau bên tay phải.
+ May cầm (may một lớp ngay đường phấn để giữ vải) ở cổ trước, nách thân trước, sườn trước (bên phải), nách trước, sườn sau (bên phải).

Khi mặc thử, nếu điểm nào không vừa ta dùng kim gút ghim lấy dấu và vẽ lại.

**** Quy trình chính***

- Ép bâu, may bâu.
- May chiếc ngực, chiếc eo.
- May lai tay, ráp sườn tay.
- May hò áo, lược hò.
- May tà áo.
- Ráp vạt con vào thân sau.
- Ráp sườn trước và sườn sau phía tay trái.
- Ráp nách.
- Ráp bâu vào thân áo.
- Lược bâu, lược tà, vắt cổ, luôn
- Kết nút, móc, đính bọ.
- Ủi.

Ban quyen © Truong DH Su pham Ky thuat TP. HCM
thietkerap.com.vn 028 6676 2050

3.ÁO DÀI BIẾN KIỂU

* **Cổ áo dài biến kiểu** *(Hình C.3.1)*

- Phương pháp:
  +Vẽ cổ căn bản.
  +Ráp nách tay và nách thân.
  +Xếp đôi áo lại theo đường giữa thân trước và giữa thân sau.
  +Đưa về dạng áo kiểu để vẽ cổ biến kiểu.

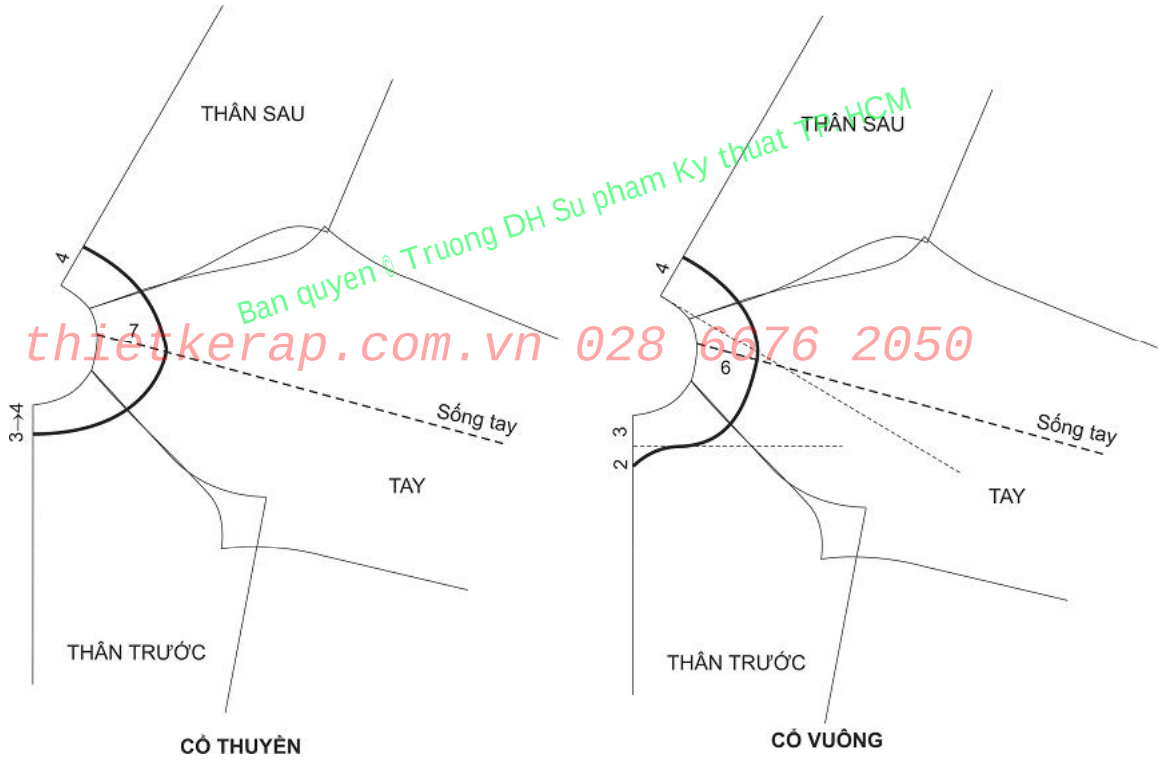

Ban quyen © Truong DH Su pham Ky thuat TP.HCM
thietkerap.com.vn 028 6676 2050

Hình C.3.1

* **Áo có découpe liền** *(Hình C.3.2)*

- Rập thân trước theo căn bản.
- Vẽ đường découpe cong.
- Cắt tách rập giấy, xếp chiết ngực lại rồi in lên vải.

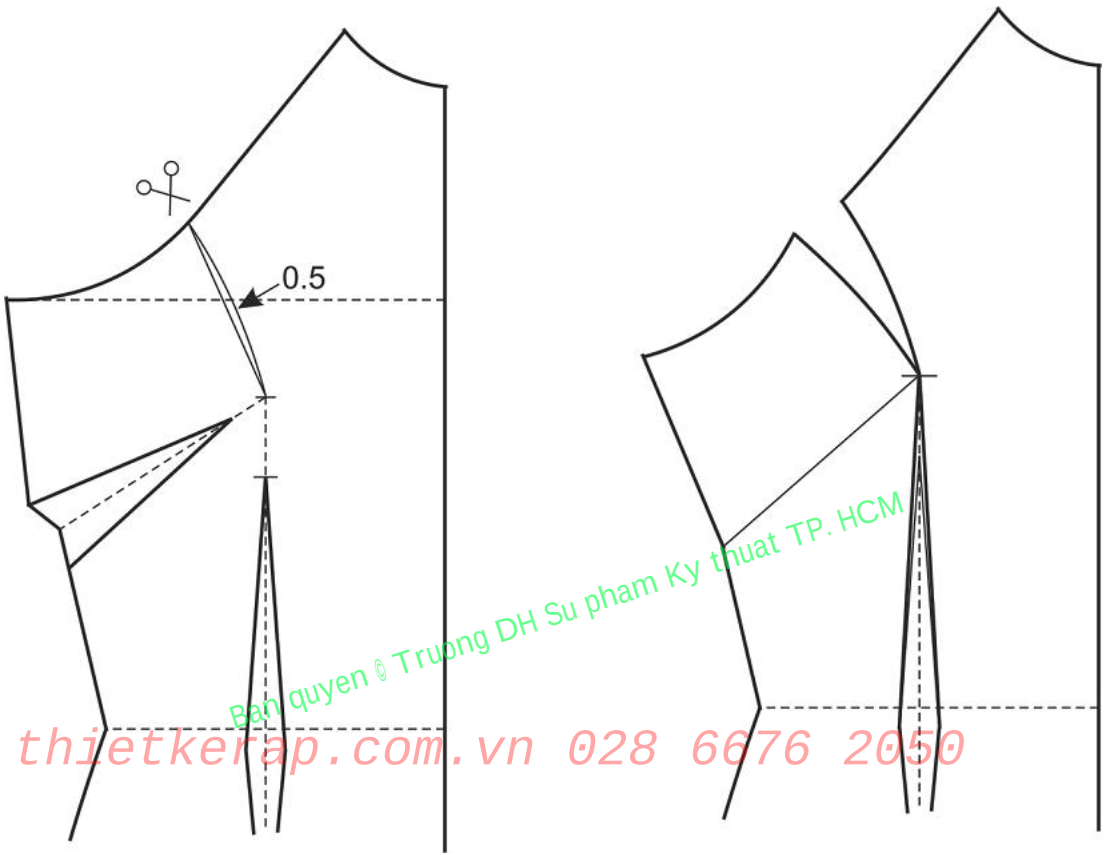

Ban quyen © Truong DH Su pham Ky thuat TP. HCM
thietkerap.com.vn 028 6676 2050

Hình C.3.2

*** Áo dài không pince eo**

Áo có đặc điểm tà nhỏ, chiều dài ngắn, bâu thấp, cửa tay rộng, chiết ngực vẽ xéo hơn áo dài bình thường.

a. Số đo mẫu

- Dài áo : *120cm*
- Hạ eo sau : *36cm*
- Hạ eo trước : *41cm*
- Chéo ngực : *19cm*
- Dang ngực : *18cm*
- Vòng cổ : *32cm*
- Vòng ngực : *82cm*
- Vòng eo : *60cm*
- Vòng mông : *84cm*

Thu vien DH SPKT TP. HCM - http://www.thuvienspkt.edu.vn

Ban quyen © Truong DH Su pham Ky thuat TP. HCM
thietkerap.com.vn 028 6676 2050

Hình C.3.3 *Mô tả áo dài không pince eo*

b. Thiết kế

* ***Thân sau*** *(Hình C.3.4)*

- Ngang eo sau = Eo /4 + 1 → 2 (cử động) = 17cm.
- Hạ eo lấy lên 2cm (giống như áo bà ba).
- Ngang mông sau = Mông /4 = 21cm.
- Ngang tà sau = Mông /4 + 1 →1,5 = 22,5cm

* ***Thân trước*** *(Hình C.3.5)*

- Ngang eo trước = Eo/4 + 0,5 →1 = 16cm.
- Ngang mông trước = Mông /4 – 0,5 = 20,5cm.
- Ngang tà trước = Ngang tà sau = 22,5cm.
- Vẽ nhấn ngực xéo nhiều hơn áo dài có pince eo.

Thu vien DH SPKT TP. HCM - http://www.thuvienspkt.edu.vn

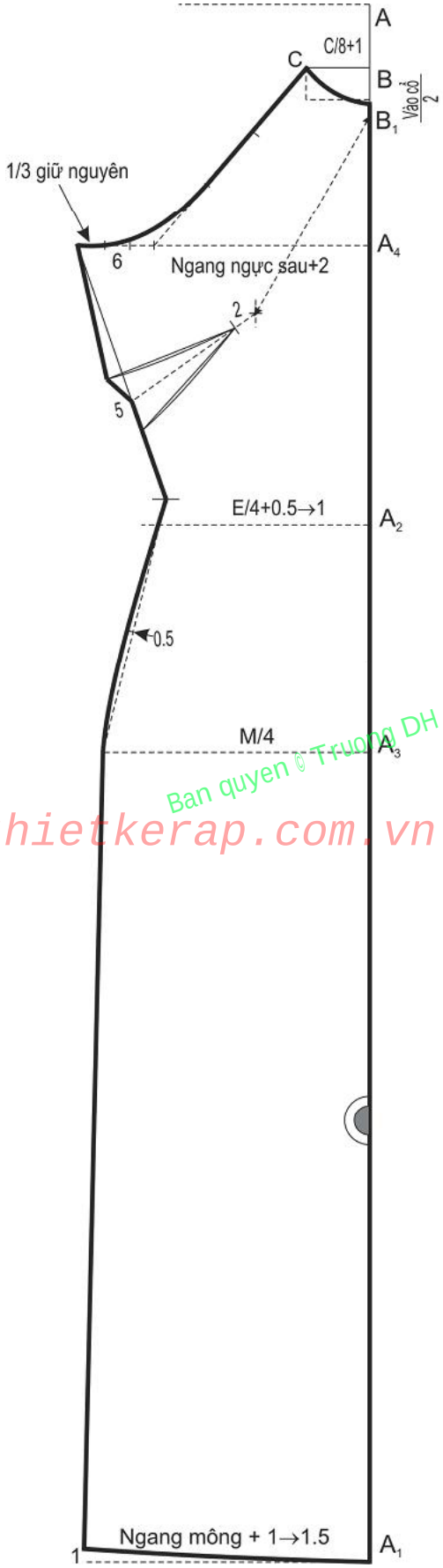

Hình C.3.4

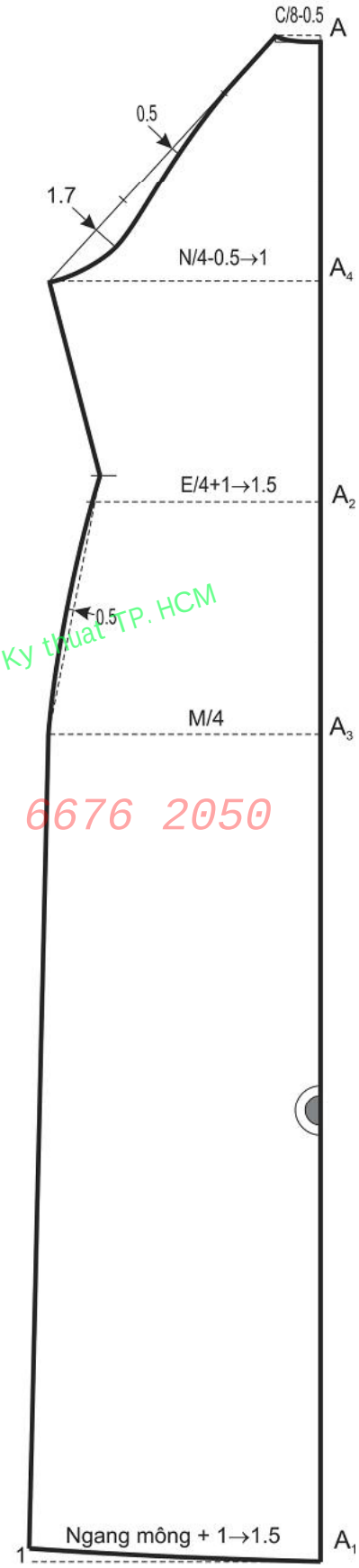

Hình C.3.5

Ban quyen © Truong DH Su pham Ky thuat TP. HCM
thietkerap.com.vn 028 6676 2050

Ban quyen © Truong DH Su pham Ky thuat TP. HCM
thietkerap.com.vn 028 6676 2050

Áo Khoác

4. ÁO KHOÁC

Áo khoác hay còn gọi là áo choàng được mặc bên ngoài áo dài trong những buổi lễ truyền thống của dân tộc Việt Nam, lễ cưới. Áo được may bằng voan mỏng, ren hoặc các loại gấm truyền thống với nhiều kiểu khác nhau. Thân ôm vừa hoặc rộng, có xẽ tà hoặc không. Nẹp cổ to chạy dài từ cổ đến lai áo, cửa tay rộng. Áo được thiết kế theo kiểu tay liền cổ điển hoặc cách tân theo kiểu tay ráp, tay Raglan.

a. Số đo mẫu

- Dài áo : *125cm* (đo phía sau)
- Hạ eo sau : *36cm*
- Vòng cổ : *32cm*
- Vòng ngực : *82cm*
- Ngang vai : *36cm*
- Dài tay : *52cm* (đo từ đầu vai đến mắc cá tay + 5 cm)
- Vòng nách : *33cm*
- Bắp tay : *24cm*
- Cửa tay : *10cm*

b. Phương pháp tính vải

- Khổ 120 cm : 1 dài áo + lai + 1 dài tay + co rút = 190 cm.
- Khổ 150 cm : 1 dài áo + lai + co rút = 150 cm.

c. Phương pháp thiết kế

Ban quyen © Truong DH Su pham Ky thuat TP. HCM
thietkerap.com.vn 028 6676 2050

Xếp vải : Gấp đôi 2 biên vải, thân trước và thân sau vẽ cùng trên một khổ vải.

***Thân sau** (Hình C.4.1)*

- Dài sau = Số đo + lai 3 cm
- Hạ eo = 36 cm
- Vào cổ = (Cổ/ 6 + 0,5 cm) + 2 cm
- Hạ cổ = 1,5 cm
- Ngang vai = Vai /2 + 1 cm
- Hạ vai = Vai /10
- Vẽ nách : Giống áo kiểu nữ nhưng cộng cử động hạ nách rộng hơn.
- Hạ nách = Ngực /4
- Ngang ngực = Ngực / 4 + 5 cm
- Ngang eo = Ngang ngực – 2 cm
- Ngang mông = Ngang ngực

***Thân trước** (Hình C.4.1)*

- Vẽ liền với thân sau ở đường sườn.

- Dài áo trước = dài áo sau + 2 cm sa vạt.
- Vào cổ trước = Vào cổ sau.
- Ngang vai trước = Ngang vai sau.
- Hạ vai = Vai /10
- Ngang ngực trước = Ngang ngực sau.
- Ngang eo trước = Ngang eo sau.

Thu vien DH SPKT TP. HCM - http://www.thuvienspkt.edu.vn

- Ngang mông trước = Ngang mông sau.
- Cổ trước : Từ đường giữa cắt giảm vào 5 cm để khi mặc hai đường đinh áo hở ra. Phần chừa để gắn nẹp 3 cm.

**** Nẹp cổ***

- Bề dài = (2 x Dài áo trước) + chiều dài của vòng cổ sau.
- Bề ngang = 3 → 5 cm. Khi cắt gấp đôi vải theo canh sợi dọc.

**** Tay áo*** *(Hình C.4.2)*

- Vẽ giống tay áo kiểu.
- Nẹp tay :
  +Bề ngang = 3 → 5 cm. Khi cắt gấp đôi vải theo canh sợi dọc.
  + Bề dài = chiều rộng cửa tay + đường may

d. Cách gia đường may

- Cổ áo : 0,7 cm
- Vai : 1 cm
- Nách : 1 cm
- Lai : cắt sát.
- Đinh áo : cắt sát.
- Nách tay : 1 cm
- Sườn tay : 1 cm
- Cửa tay : cắt sát.
- Nẹp cổ, nẹp tay : 1 cm

Ban quyen © Truong DH Su pham Ky thuat TP. HCM
thietkerap.com.vn 028 6676 2050

e. Các chi tiết cắt

- 1 thân trước liền với thân sau.
- 2 tay.
- 2 nẹp tay.
- 1 nẹp cổ.

f. Qui trình may

- Ráp vai.
- May đường sườn.
- Ráp nẹp cổ vào thân.
- Ráp nẹp tay.
- May sườn tay.
- Ráp nách tay vào nách thân.
- Gấp lai.

Thu vien DH SPKT TP. HCM - http://www.thuvienspkt.edu.vn

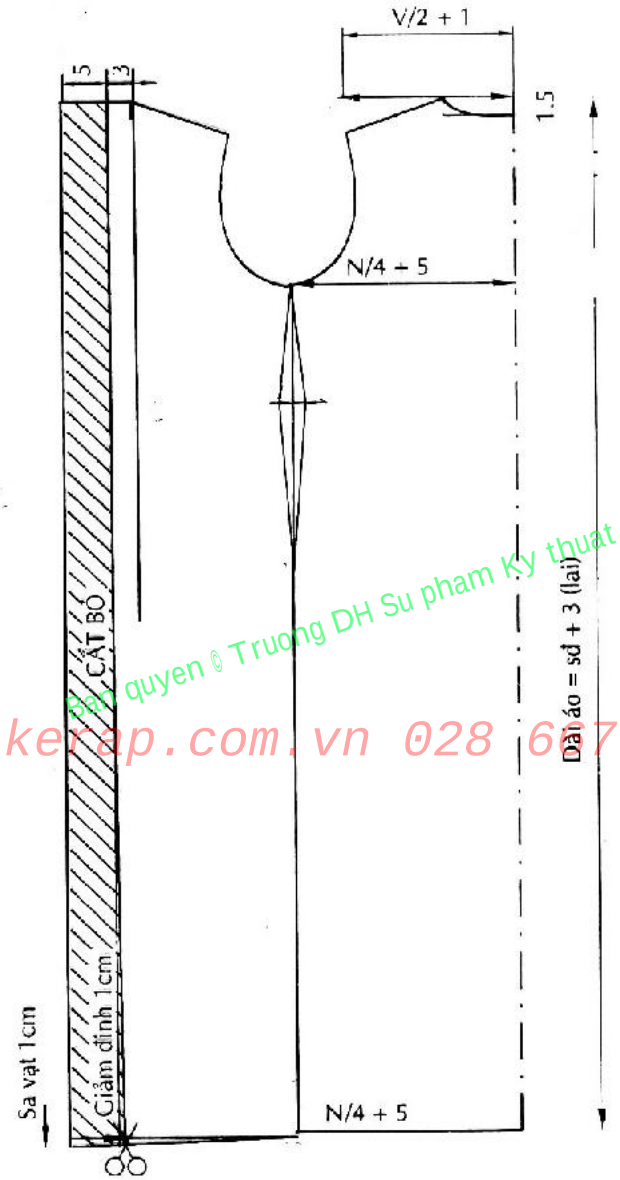

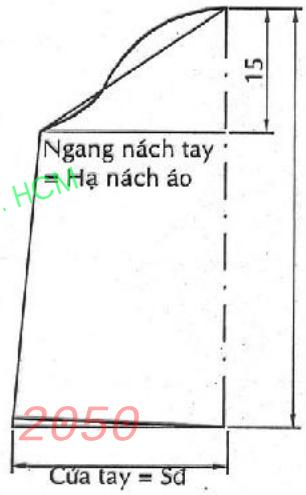

Hình C.4.2

Hình C.4.1

Bản quyền © Truong DH Su pham Ky thuat TP. HCM
thietkerap.com.vn 028 6176 2050

CHƯƠNG II : HOA PHỤC

1.ÁO NÚT THẮT CÀI MỘT BÊN

Áo nút thắt cài một bên là loại áo thông dụng trong lao động hàng ngày của người Hoa, cài nút về phía bên phải. Áo này thường được viền tròn ở bâu áo, hò áo, tay áo, lai áo.

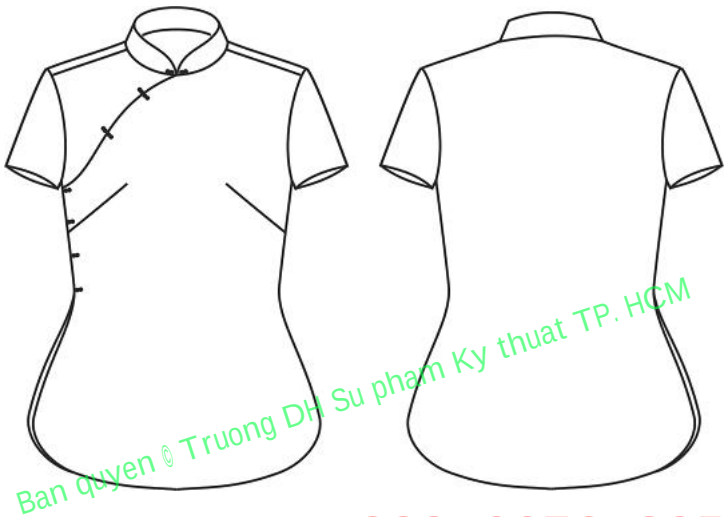

Ban quyen © Truong DH Su pham Ky thuat TP. HCM
thietkerap.com.vn 028 6676 2050

Hình 1.1 *Mô tả áo nút thắt cài một bên*

a. Số đo mẫu

- Dài áo : *62cm* (đo phía sau)
- Hạ eo sau : *35cm*
- Chéo ngực : *18cm*
- Dang ngực : *18cm*
- Vòng cổ : *33cm*
- Vòng ngực : *82cm*
- Vòng eo : *60cm*
- Vòng mông : *86cm*
- Dài tay : *18cm*
- Vòng nách : *34cm*
- Ngang cửa tay : *14cm*
- Ngang vai : *36cm*
- Dài tay : *18cm*

b. Phương pháp tính vải

- Khổ vải 90 cm : 2 dài áo + chiết ngực + co rút ≈ 130 cm
- Khổ 120 cm : 1 dài áo + 1 dài tay + vải viền ≈ 120 cm.

c. Phương pháp thiết kế

Biên vải đo vào = Mông /4 + 3, gấp đôi vải lại.

Thu vien DH SPKT TP. HCM - http://www.thuvienspkt.edu.vn

**** Thân sau** (Hình 1.2)*

- AA_1 : Dài sau = 62 cm.
- AA_2 : Hạ eo sau = 35 cm.
- AC = Vai /2 = 36/2 = 18 cm.
- Vẽ cổ :
  + Vào cổ = Cổ /6 + 0,5 = 6 cm.
  + Hạ cổ = 1,5 cm.
- Ngang ngực = Ngực/4 + 0→0,5 = 21 cm.
- Vẽ nách:
  + Hạ nách = Vòng nách/2 = 17 cm
  + AM = 12 cm.
  + MN = Vai/2 – 1 = 36/2 – 1 = 17 cm.
- Ngang eo = Eo /4 + 2→3 = 17,5 cm.
- Ngang mông = Mông /4 + 1,5 = 23 cm.

**** Thân trước** (Hình 1.3)*

- AA_1: Dài áo trước = Dài áo sau + chiết ngực = 62+3 = 65 cm.
- Ngang mông trước = Ngang mông sau = 23 cm.
- Ngang eo trước = Ngang eo sau = 17,5 cm.
- Ngang ngực trước = Ngang ngực sau + 2 = 21 cm.
- AC: Ngang vai trước = Vai /2 – 0,5 = 17,5 cm.
- AB: Vào cổ trước = Cổ /6 + 0,5 = 6 cm.
  Hạ cổ trước = Cổ /6 + 1,5 = 7 cm
- MN = Vai/2 – 2,5 = 15,5 cm.

Ban quyen © Truong Dai Su pham Ky thuat TP. HCM
thietkerap.com.vn 028 6676 2050

**** Tay áo**(Hình .1.4)*

- Dài tay = Số đo = 18 cm
- Hạ nách tay = Ngực / 10 + 4 = 12 cm
- Ngang tay = Hạ nách thân sau – 0,5 = 17- 0,5 = 16,5 cm

**** Vạt con** (Hình 1.5)*

- Đặt thân áo trước lên vải vẽ vạt con
- Lấy dấu phấn ½ cổ trước, vai trước, nách trước, sườn áo (xếp chiết ngực lại). Vẽ vạt con.

**** Bâu áo***

Vẽ giống bâu áo dài, bề cao bâu 2,5 cm.

**** Vải viền***

- Bề ngang 3,5 cm
- Bề dài = tổng số những đường cần viền.

Thu vien DH SPKT TP. HCM - http://www.thuvienspkt.edu.vn

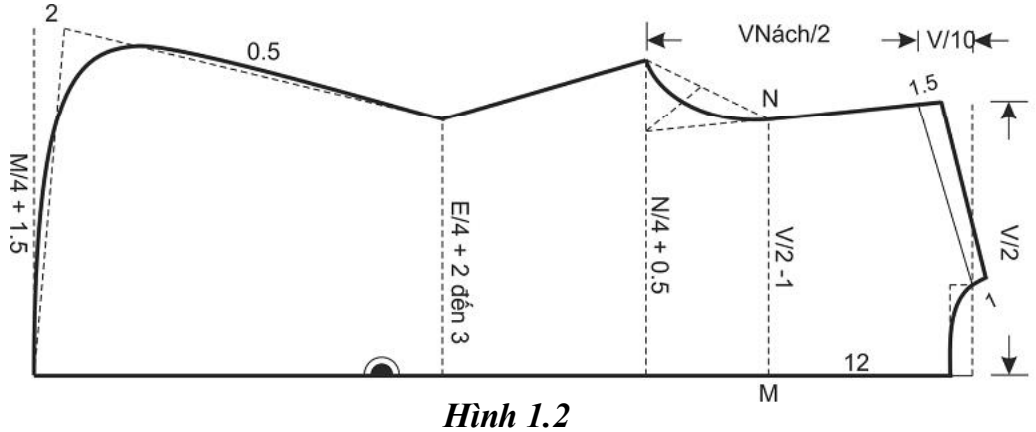

Hình 1.2

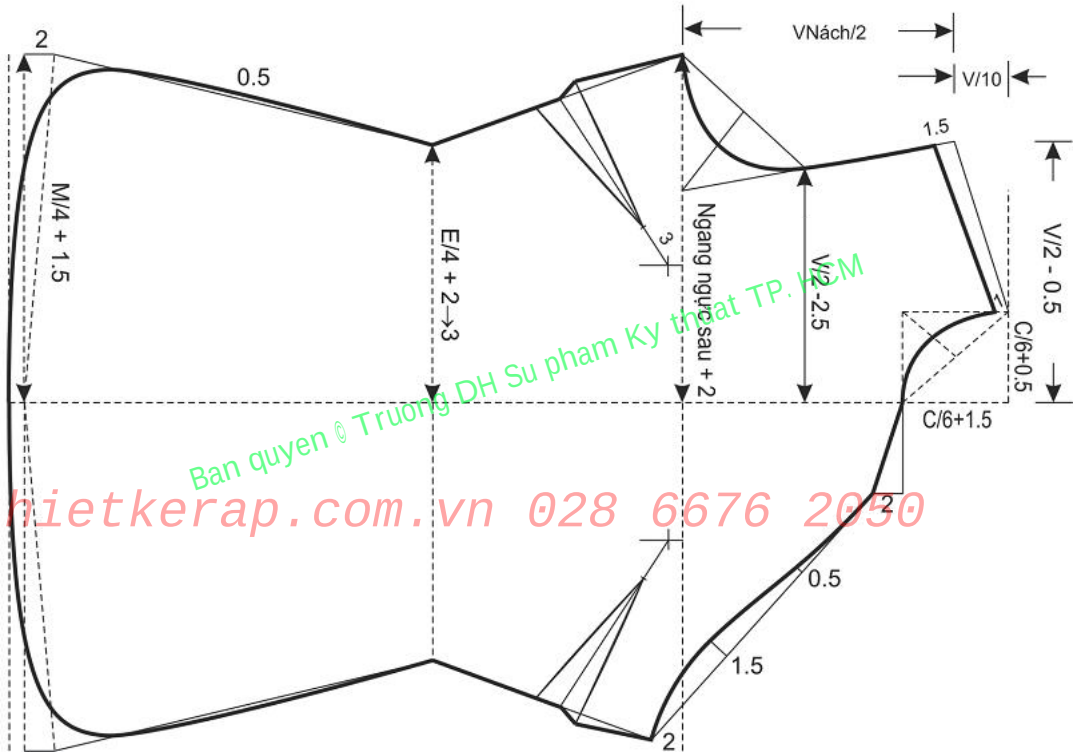

Ban quyen © Truong DH Su pham Ky thuat TP. HCM
thietkerap.com.vn 028 6676 2030

Hình 1.3

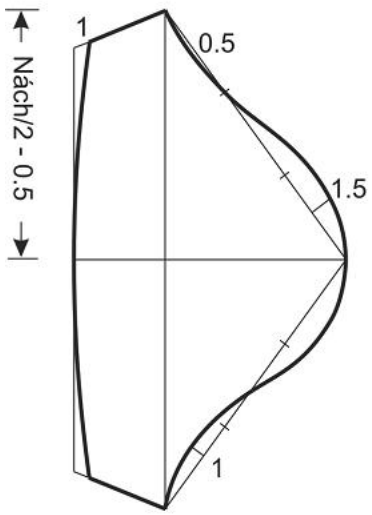

Hình 1.4

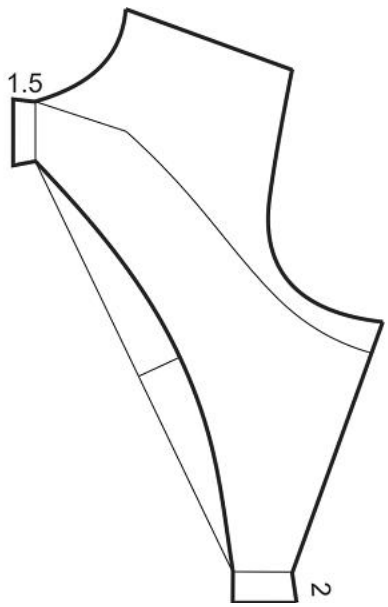

Hình 1.5

d. Cách gia đường may

- Cổ áo : 0,7 cm
- Vai :1 cm
- Nách thân, nách tay : 1 cm
- Sườn áo : 2 cm
- Sườn tay : 2 cm
- Lai tay, lai áo cắt sát.

e. Các chi tiết cắt

- 1 thân trước.
- 1 thân sau.
- 2 tay áo.
- 1 miếng keo.
- 1 miếng bâu (keo ép Nhật).
- 1 miếng bâu bên ngoài.
- 1 miếng bâu bên trong.
- Vải viền đủ dùng.

f. Qui trình may

- May chiết ngực.
- Ráp vai.
- Ráp bâu vào thân.
- Viền thân áo, cổ áo lần thứ nhất.
- Ráp sườn áo.
- Viền thân lần hai.
- Viền lai tay.
- Ráp sườn tay.
- Ráp tay vào thân.
- Kết nút, móc.
- Ủi.

Ban quyen © Truong DH Su pham Ky thuat TP. HCM
thietkerap.com.vn 028 6676 2050

Ban quyen © Truong DH Su pham Ky thuat TP. HCM
thietkerap.com.vn 028 6676 2050

Áo dài Thượng Hải

2.ÁO DÀI THƯỢNG HẢI:

Áo dài Thượng Hải còn gọi là áo sườn xám, cổ viền cao, cài khuy một bên, may dài ôm ngang hông, xẻ tà dưới phần đùi, có tay hoặc không tay. Áo thường may bằng các loại vải gấm có màu hồng, đỏ cùng với các màu sắc đậm.

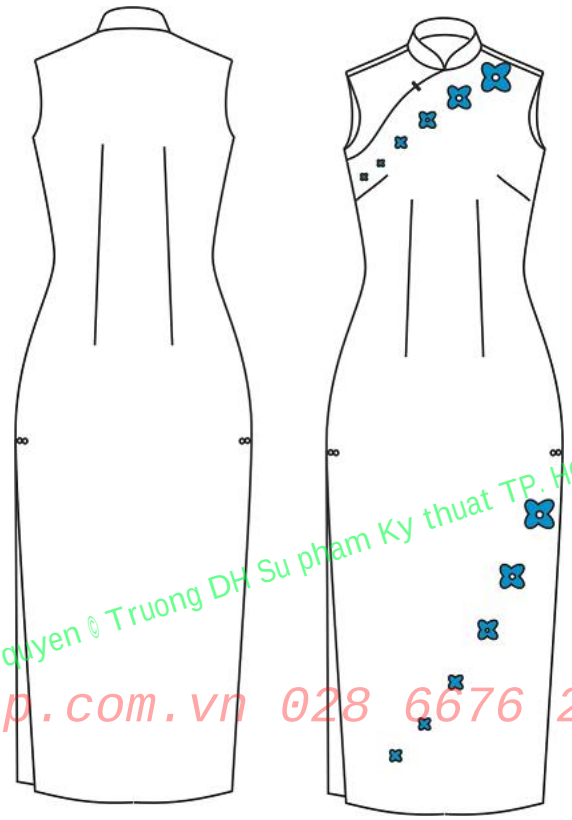

Ban quyen © Truong DH Su pham Ky thuat TP. HCM
thietkerap.com.vn 028 6676 2050

Hình 2.1 *Mô tả áo dài Thượng Hải*

a. Số đo mẫu

- Dài áo : *125cm*
- Ngang vai : *36cm*
- Vòng nách : *32cm*
- Vòng cổ : *33cm*
- Vòng ngực : *82cm*
- Vòng eo : *60cm*
- Vòng mông : *86cm*
- Chéo ngực : *18cm*
- Dang ngực : *18cm*
- Hạ eo : *36cm*

b. Phương pháp tính vải

- Khổ 120 cm : 1 dài áo + 20cm (vẽ vạt con, bâu, canh bông) = 140 cm → 150cm.
- Khổ 150 cm : 1 dài áo + lai = 130 cm.

Thu vien DH SPKT TP. HCM - http://www.thuvienspkt.edu.vn

c. Phương pháp thiết kế

*** Thân sau** *(Hình 2.3)*

- Dài sau = Số đo – 4cm chiết ngực + 3 = 124 cm.
- Hạ eo = 36 cm.
- Hạ nách (sát nách) = Vòng nách /2 - 1cm.
- Ngang ngực = Ngực /4 - 0,5cm = 20 cm.
- Ngang eo = Eo /4 + 3→ 4 = 18 cm.
- Ngang mông = Mông /4 + 0,5 = 22 cm.
- Ngang tà = Ngang mông - 4 = 18 cm.

*** Thân trước** *(Hình 2.2)*

- Dài trước = Số đo + lai = 125 + 3 = 128 cm.
- Hạ eo = 40 cm.
- Ngang tà trước = Ngang tà sau = 18 cm.
- Ngang mông trước = Ngang mông sau.
- Ngang eo trước = Ngang eo sau.
- Ngang ngực trước = Ngang ngực sau + 2 = 20 + 2 = 22 cm.

Ban quyen © Truong DH Su pham Ky thuat TP. HCM
thietkerap.com.vn 028 6676 2050

Hình 2.2

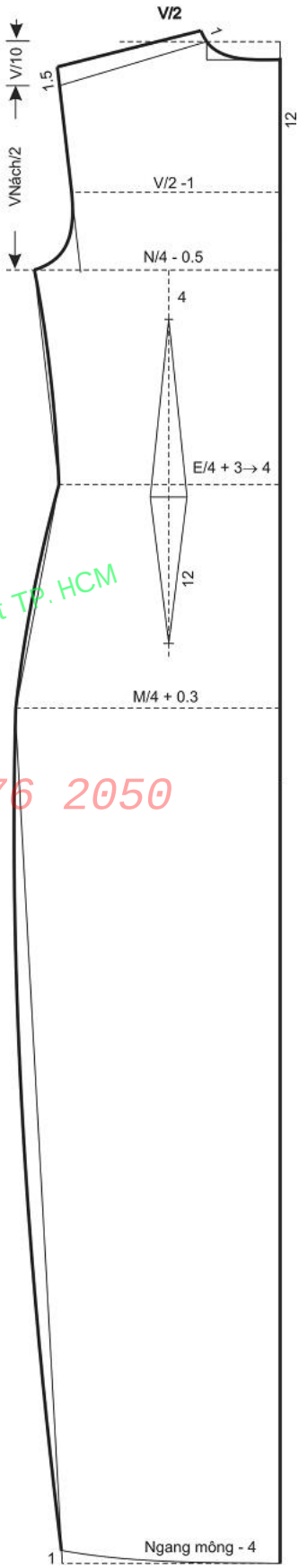

Hình 2.3

Ban quyen © Truong DH Su pham Ky thuat TP. HCM
thietkerap.com.vn 028 6676 2050

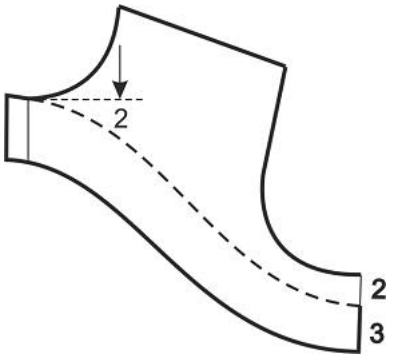

Hình 2.4 *Vạt con*

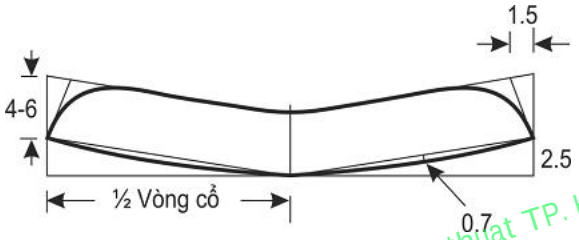

Hình 2.5 *Bâu áo*

Ban quyen © Truong DH Su pham Ky thuat TP. HCM
thietkerap.com.vn 028 6676 2050

d. Cách gia đường may

*** Áo một lớp**

- Sườn áo : 2cm
- Vai : 1cm
- Cổ : 0,6 cm
- Nách : 1cm
- Lai : Cắt sát.
- Vạt con : Gia đường may giống thân trước.

*** Áo hai lớp**

- Lớp ngoài và lớp trong thiết kế giống nhau.
- Bề dài lớp trong cắt ngắn hơn lớp ngoài 5cm.

e. Các chi tiết cắt

- thân sau.
- 1 thân trước.
- 1 vạt con.
- 1 miếng keo.
- 1 miếng bâu (keo ép Nhật).
- 1 miếng bâu bên ngoài.
- 1 miếng bâu bên trong.
- Vải viền đủ dùng.

Day thiet ke rap so do vi tinh
Truong DH SPKT TP. HCM http://www.hcmute.edu.vn

f. Qui trình may

- May chiết ngực, eo.
- Ráp vai.
- Ráp bâu.
- Viền cổ.
- Viền nách.
- Ráp dây kéo.
- Ráp sườn.
- Gấp tà, gấp lai.
- Vắt.
- Kết nút.
- Ủi.

Ban quyen © Truong DH Su pham Ky thuat TP. HCM
thietkerap.com.vn 028 6676 2050

Thu vien DH SPKT TP. HCM - http://www.thuvienspkt.edu.vn

Day thiet ke rap so do vi tinh
Truong DH SPKT TP. HCM http://www.hcmute.edu.vn

CHƯƠNG III : NHẬT PHỤC

---✿---

* ÁO KIMONO

Theo truyền thống, áo Kimono được may bằng vải dệt từ các nguyên liệu tự nhiên như vải lanh, bông, lụa. Kimono là một chiếc áo choàng được giữ cố định bằng một vành khăn rộng cuốn chặt vào người cùng với một số dây đai và dây buộc, ống tay áo dài và rộng thùng thình.

Áo Kimono cho phụ nữ thường có các họa tiết hoa, lá và các biểu tượng thiên nhiên khác, phản ánh tình yêu thiên nhiên của người Nhật Bản.

Tùy theo tuổi tác của người mặc mà màu sắc được chú ý rất nghiêm ngặt, những màu có gốc sáng, đặc biệt là màu đỏ, được dùng cho trẻ em và phụ nữ trẻ chưa chồng.

Ban quyen © Truong DH Su pham Ky thuat TP.HCM
thietkerap.com.vn 028 6676 2050

Áo Kimono

Thu vien DH SPKT TP. HCM - http://www.thuvienspkt.edu.vn

a. Số đo mẫu

- Dài áo : từ chân cổ đến bàn chân.
- Hạ eo sau : *35cm*
- Vòng cổ : *32cm*
- Vòng ngực : *80cm*
- Vòng mông : *84cm*
- Vòng nách : *32cm*
- Dài tay : *68cm*

b. Phương pháp tính vải

- Khổ 1,2 m : dài khoảng 5m đối với áo mặc lao động bình thường.

c. Phương pháp thiết kế *(Hình 1 và hình 2)*

Xếp vải tương tự áo bà ba tay thường, có đường nối sống lưng. Các chi tiết được thiết kế có dạng hình chử nhật.

Ban quyen © Truong DH Su pham Ky thuat TP. HCM
thietkerap.com.vn 028 6676 2050

Áo Kimono

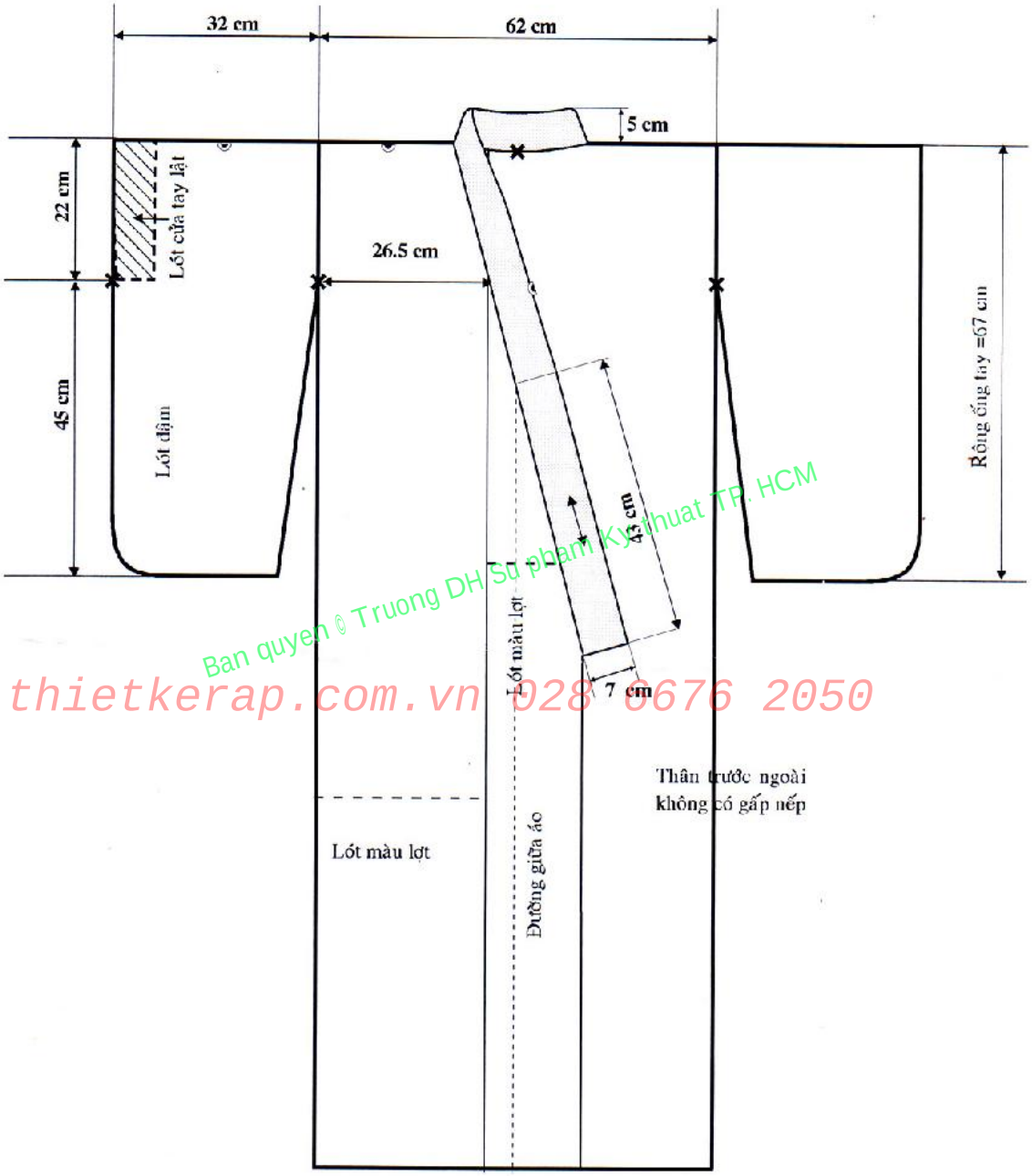

Ban quyen © Truong DH Su pham Kythuat TP. HCM
thietkerap.com.vn 028 6676 2050

Hình 1

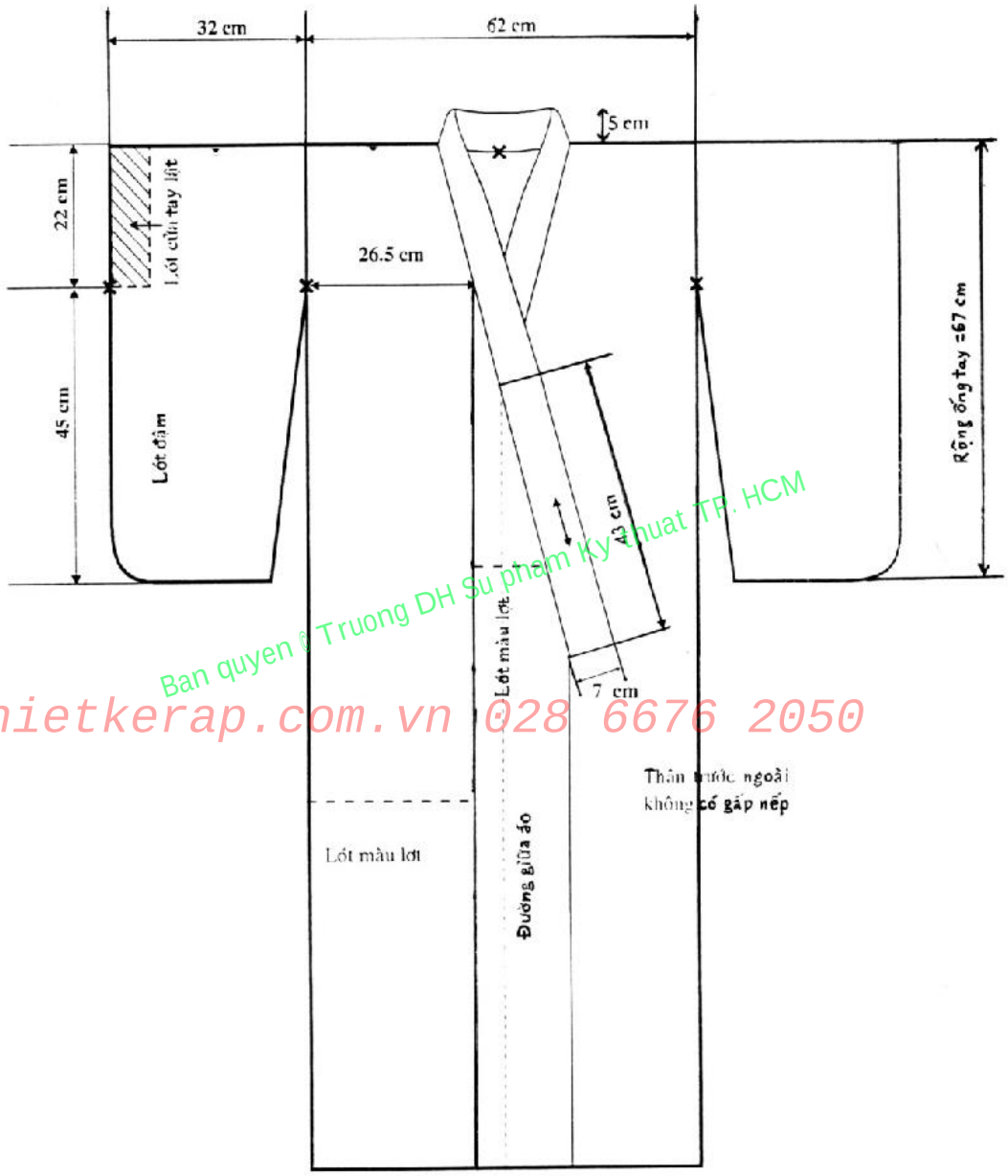

Ban quyen © Truong DH Su pham Ky thuat TP. HCM
thietkerap.com.vn 028 6676 2050

Hình 2

Day thiet ke rap so do vi tinh
Truong DH SPKT TP. HCM http://www.hcmute.edu.vn

CÂU HỎI GỢI Ý

---ꕥ---

1. Trình bày một phương pháp đo áo bà ba khác với phương pháp đã học mà bạn từng nghiên cứu.
2. So sánh và tìm mối liên hệ giữa các công thức tính toán của kiểu quần bà ba.
3. Điền những ký tự A, B,… vào hình vẽ thiết kế cho phù hợp với công thức tính toán.
4. Thiết kế túi và trình bày vị trí đặt túi trên áo bà ba.
5. Thiết kế áo bà ba tay thường với ni mẫu tự chọn.
6. Trình bày các bước vẽ chiết ngực.
7. Dựa vào hình vẽ thiết kế, hãy trình bày ưu và nhược điểm của áo Bà ba tay thường và tay Raglan.
8. Trình bày phương pháp đo áo dài
9. Thiết kế áo dài tay Raglan với ni mẫu tự chọn.
10. Trình bày sự khác nhau giữa các tà Bắc, tà Trung, tà Nam trong cách thiết kế áo dài.
11. Trình bày phương pháp tính vải của áo Bà ba tay thường.
12. Hãy nói đặc điểm của áo dài Thượng Hải.

Ban quyen @ Truong DH Su pham Ky thuat TP. HCM
thietkerap.com.vn 028 6676 2050

Thu vien DH SPKT TP. HCM - http://www.thuvienspkt.edu.vn

Day thiet ke rap so do vi tinh
Truong DH SPKT TP. HCM http://www.hcmute.edu.vn

TÀI LIỆU THAM KHẢO

---🗐---

[1]. **Hồ Thị Hồng Thắm, Trần Thị Thu Vân**. Thiết kế phương tiện dạy học môn y phục truyền thống. Luận văn tốt nghiệp Đại học khóa 1998. Trường Đại học Sư phạm Kỹ thuật thành phố Hồ Chí Minh.

[2]. **Lữ thị thu, Trần Thị Thắm, Trương Mỹ Long**. Y phục phụ nữ Việt Nam. Luận văn tốt nghiệp Đại học khóa 1976. Trường Đại học Sư phạm Kỹ thuật thành phố Hồ Chí Minh.

[3]. **Triệu Thị Chơi**. Kỹ thuật cắt may. Sở Giáo dục thành phố Hồ Chí Minh. 1981.

[4]. http://vi.wikipedia.org/wiki/%C3%81o_d%C3%A0i

[5]. http://ngoisao.net/News/Choi-blog/2007/04/3B9BDB1B/

[6]. http://www.ngo-realm.org/HueDocument/goc_aodai.htm

[7]. http://www.vnn.vn/vanhoa/2004/01/46039/

Ban quyen ©Truong DH Su pham Ky thuat TP. HCM
thietkerap.com.vn 028 6676 2050

Thu vien DH SPKT TP. HCM - http://www.thuvienspkt.edu.vn